Interfaccia A25 (+90°)

- L'interfaccia A25 è necessaria quando l'asse di rotazione e/o di presa debba essere posto a 90° rispetto all'asse di traslazione o rispetto all'asse di rotazione.
- Peso: 0.540 kg.

Interface A25 (+90°)

- *If the axis of rotation and/or picking must be at 90° to the translation axis, use the interface A25.*
- *Weight: 0.540 kg.*

A25

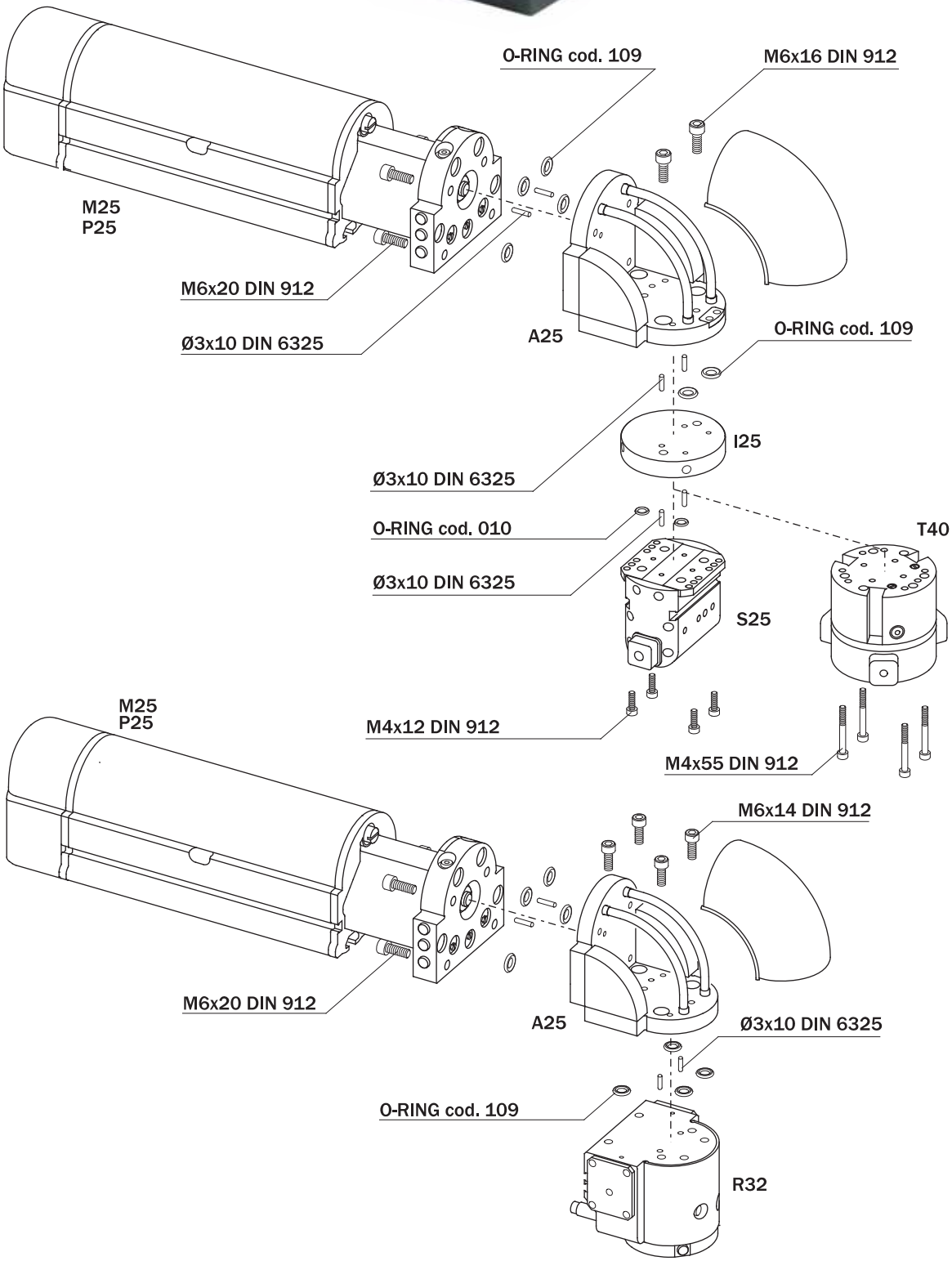

Esempio di applicazione

Application example

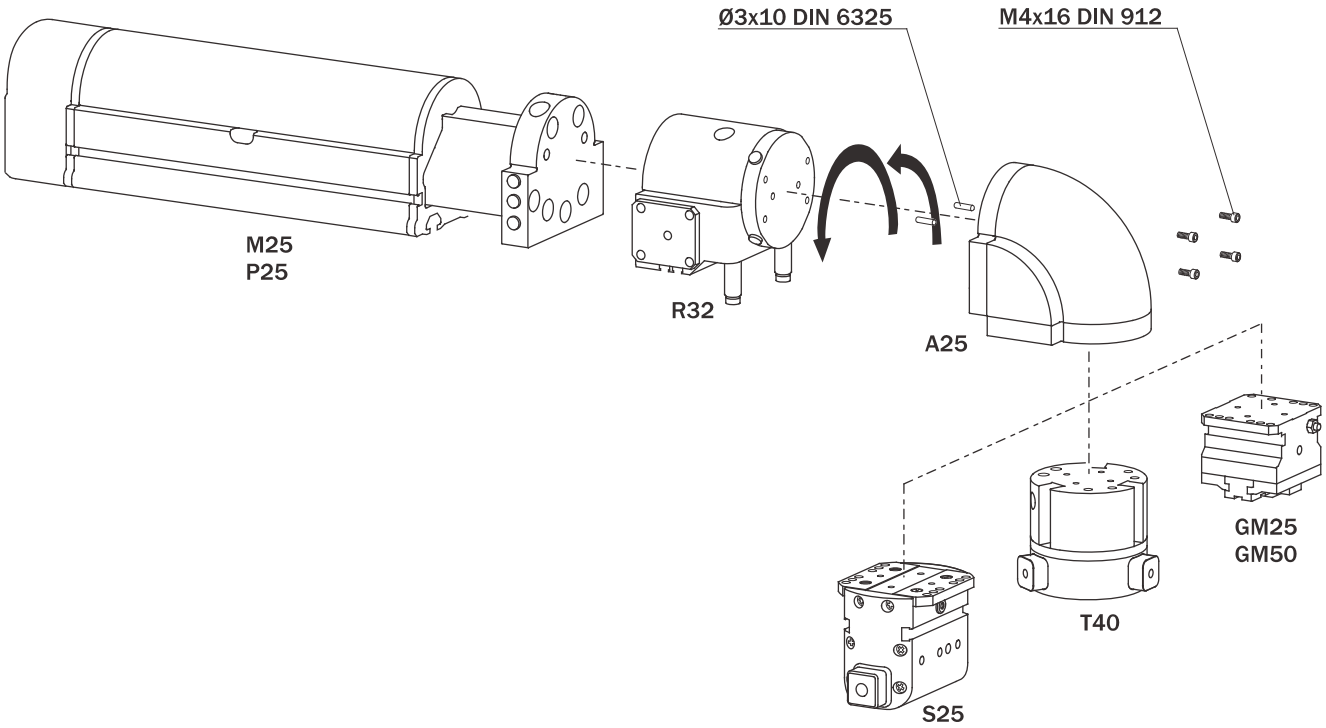

Rimozione della copertura

Per accedere correttamente alla zona interna di fissaggio dell'interfaccia A25, seguire le istruzioni qui riportate in sequenza:

- premere leggermente nella posizione e nel senso indicati dalla freccia;
- mantenendo la pressione, infilare un cacciavite nella fessura creatasi e fare leva nel senso indicato dalla freccia.

ATTENZIONE: la non osservanza di tali istruzioni può danneggiare irreparabilmente il carter.

Cover removing

To open correctly the A25, do follow the instructions sequenced here below:

- *press on the plastic part as showed;*
- *maintaining the pressure, insert a screwdriver in the slot and raise the plastic cover.*

CAUTION: an uncorret removal can damage it irreparably.

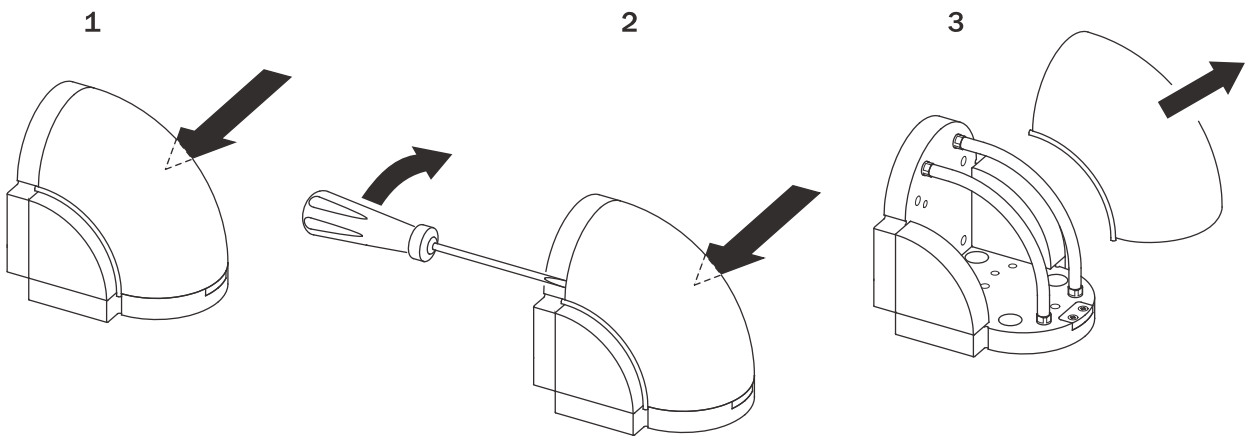

02/2010

Alimentazione

L'interfaccia è dotata di quattro canali di alimentazione, che consentono di portare l'aria compressa da una faccia all'altra, per alimentare direttamente eventuali accessori, senza bisogno di tubi esterni.

Feeding

The interface is provided with four integrated air leads, which bring the compressed air from one side to the other, allowing the direct feeding of accessories without external hoses.

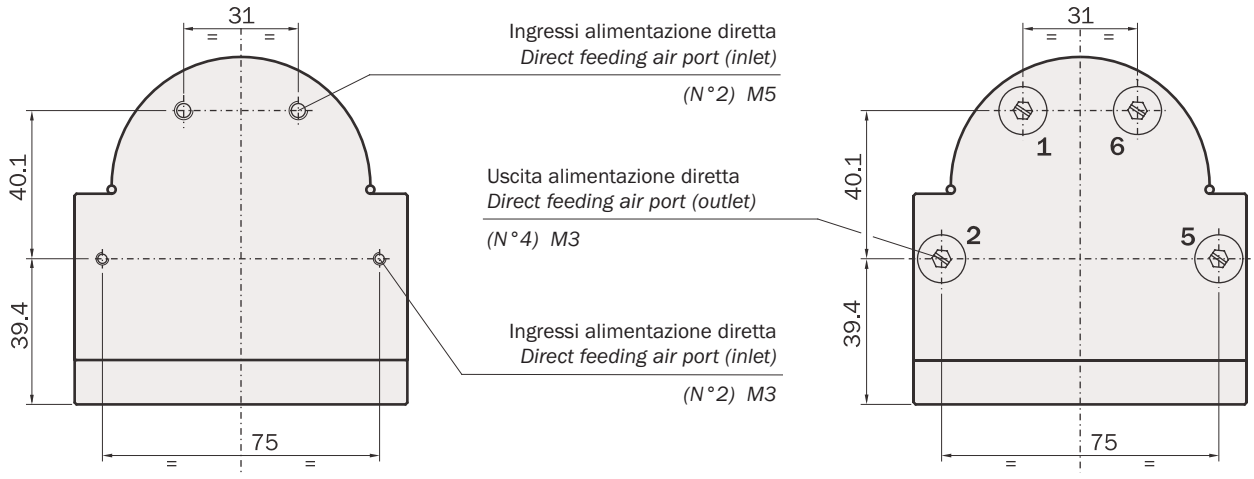

Dimensioni (mm) / *Dimensions (mm)* — *A25*

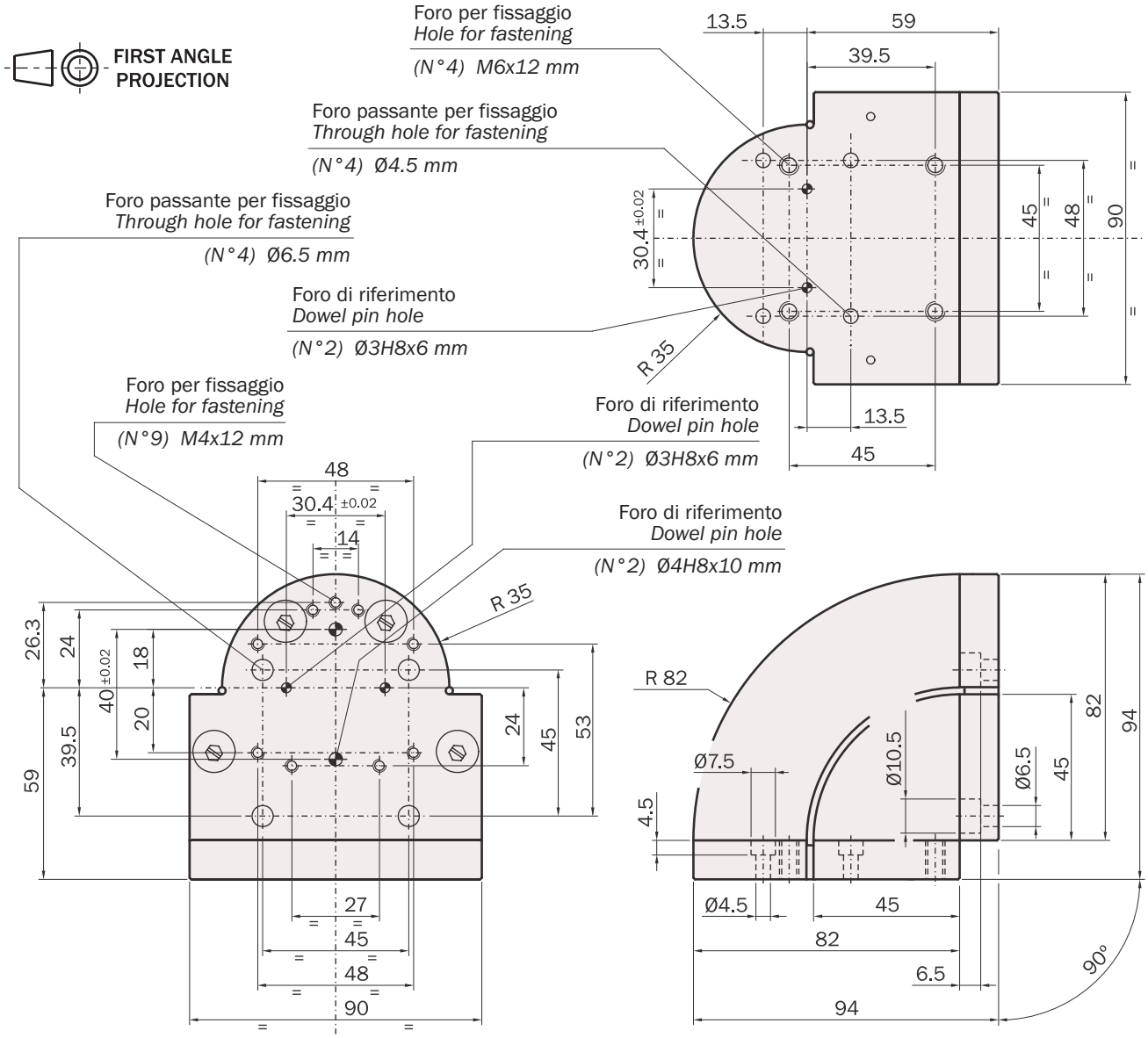

02/2010

Elenco delle parti / *Parts*

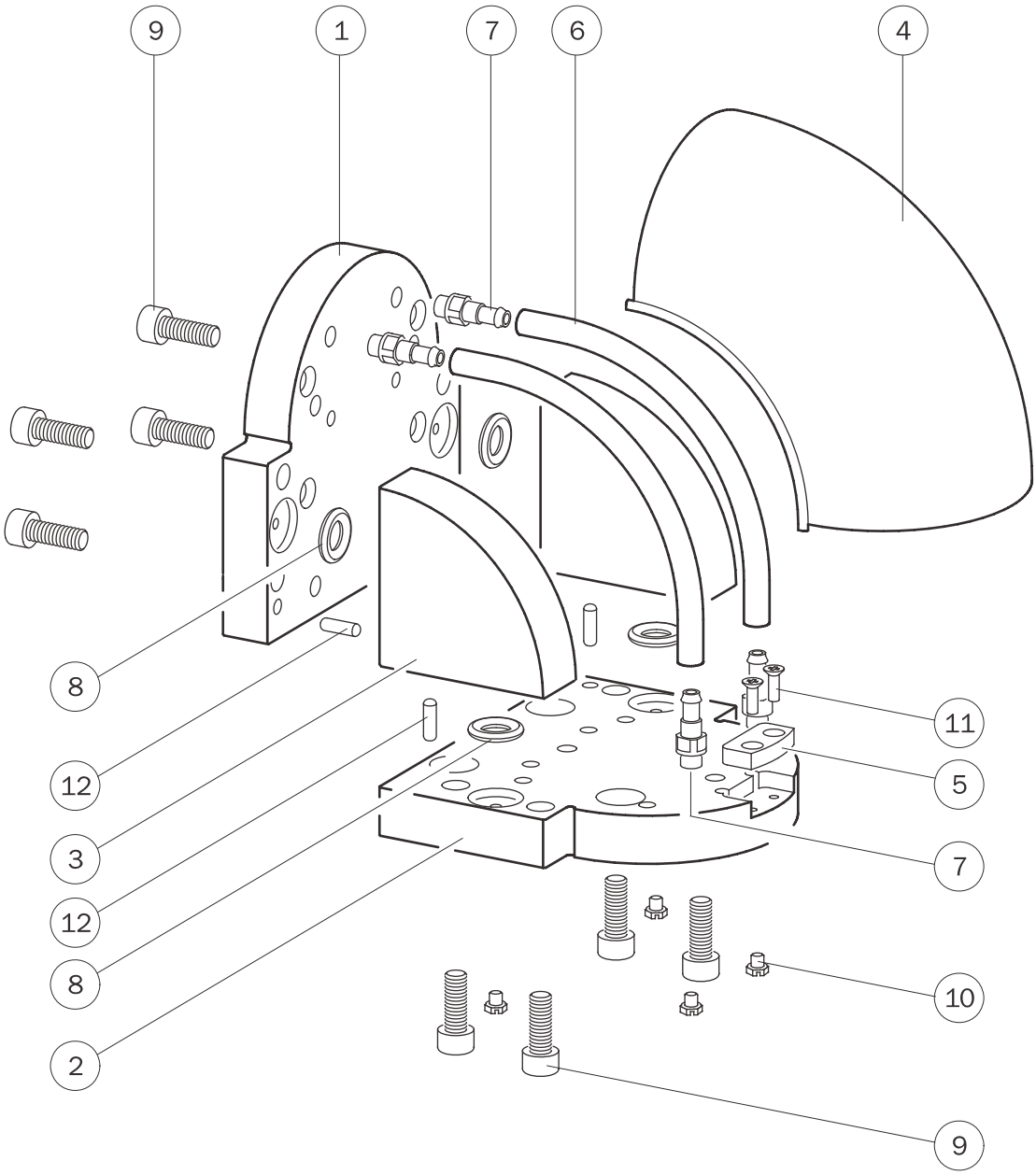

1-	Piastra di interfaccia *Plate*	*A25-1*
2-	Piastra di interfaccia *Plate*	*A25-2*
3-	Spalla *Shoulder*	*A25-3*
4-	Calotta *Cover*	*A25-4*
5-	Inserto *Insert*	*M2550-16*
6-	Tubo *Hose*	*Ø6xØ4 L=28 mm*
7-	Nipplo spinato M5 *Fitting*	*DT-186*
8-	Anello di tenuta O-RING *O-RING gasket*	*Ø2.62x7.6 (GUAR-060)*
9-	Vite *Screw*	*M5x14 mm DIN 912 INOX A2*
10-	Tappo M3 *Plug M3*	*DT-205*
11-	Vite *Screw*	*M2.5x8 mm DIN 965A INOX A2*
12-	Spina di riferimento *Dowel pin*	*Ø3x10 mm DIN 6325*

02/2010

Interfaccia A26 (+45°)

- L'interfaccia A26 viene utilizzata nel caso di traslazione orizzontale quando è necessario fare ruotare l'asse di presa di 90° (verticale - orizzontale) rispetto al piano di lavoro.
- Peso: 0.500 kg.

Interface A26 (+45°)

- *The interface A26 is of use when, in case of horizontal translation, it is necessary to rotate the picking axis by 90° (vertical - horizontal).*
- *Weight: 0.500 kg.*

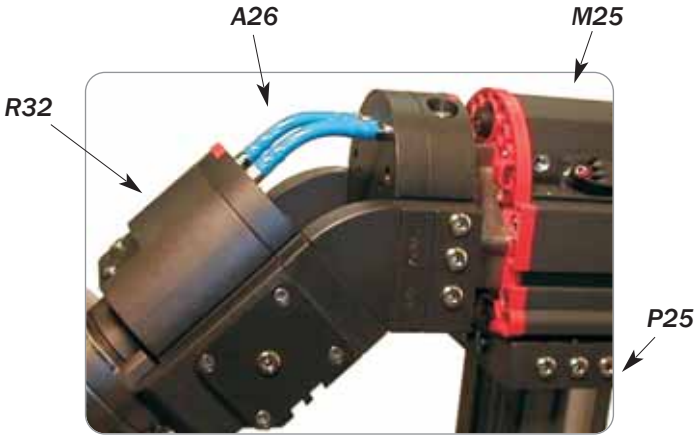

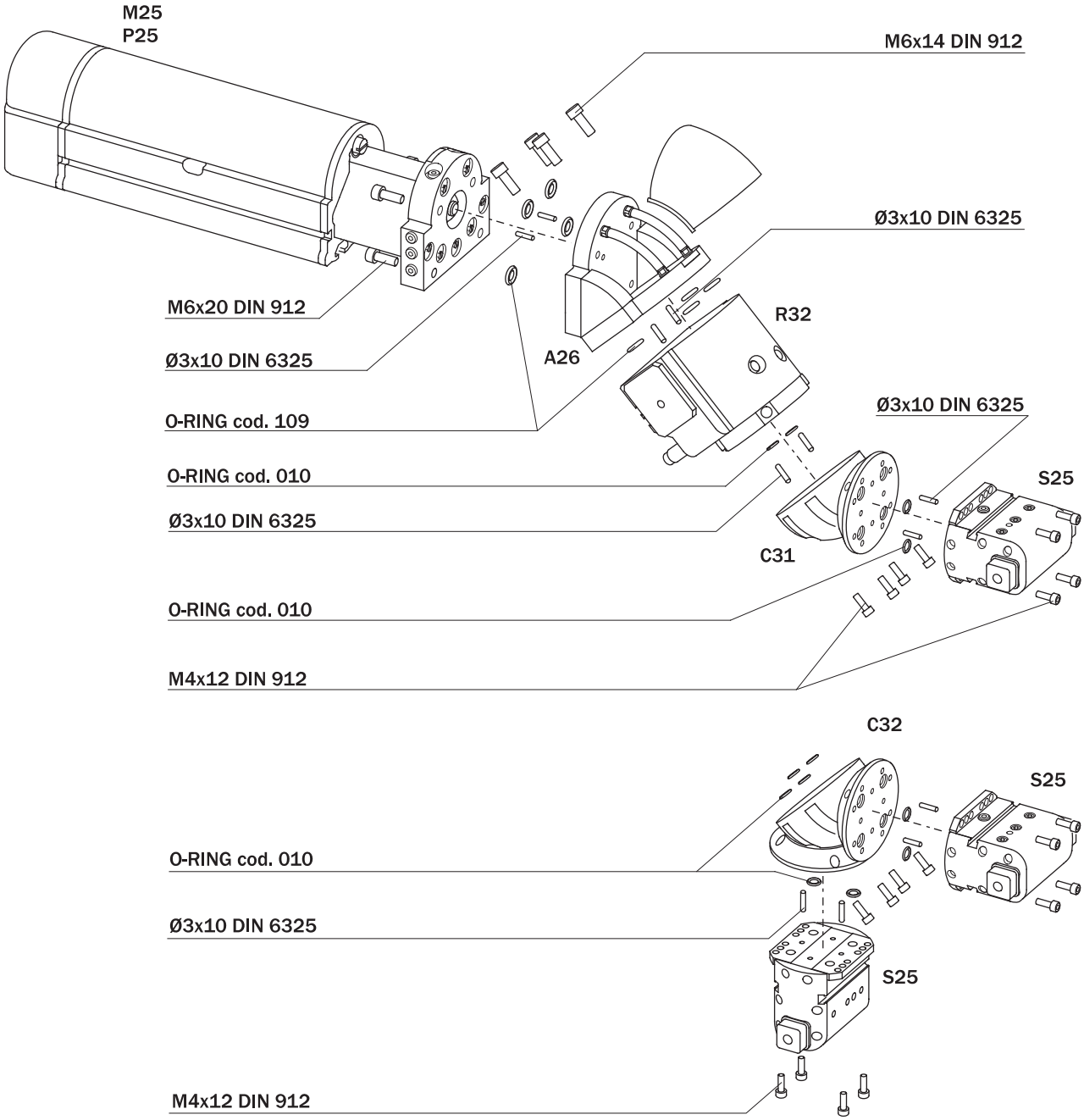

02/2010

Alimentazione

L'interfaccia è dotata di quattro canali di alimentazione, che consentono di portare l'aria compressa da una faccia all'altra, per alimentare direttamente eventuali accessori, senza bisogno di tubi esterni.

Feeding

The interface is provided with four integrated air leads, which bring the compressed air from one side to the other, allowing the direct feeding of accessories without external hoses.

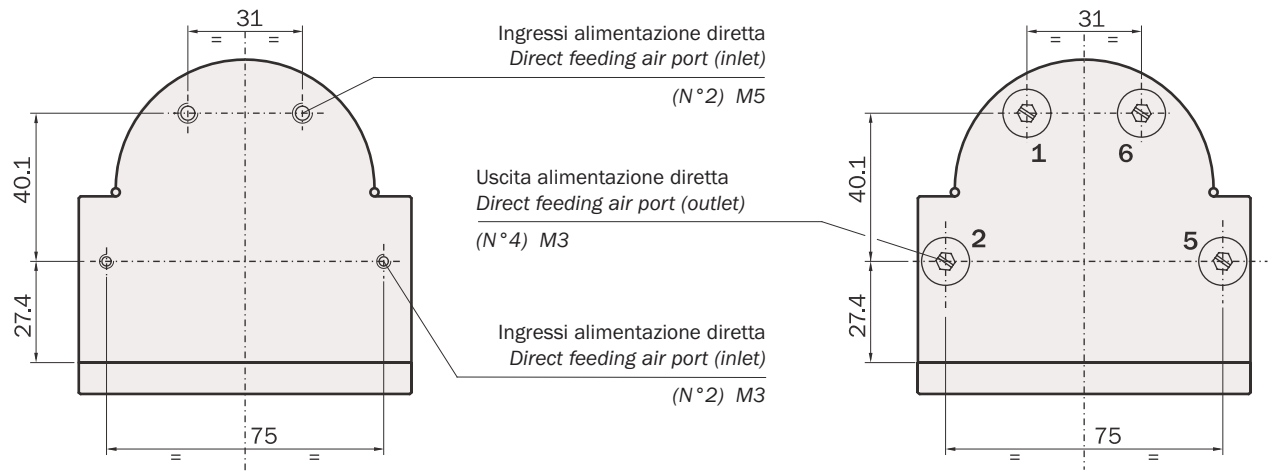

Dimensioni (mm) / *Dimensions (mm)*

A26

FIRST ANGLE PROJECTION

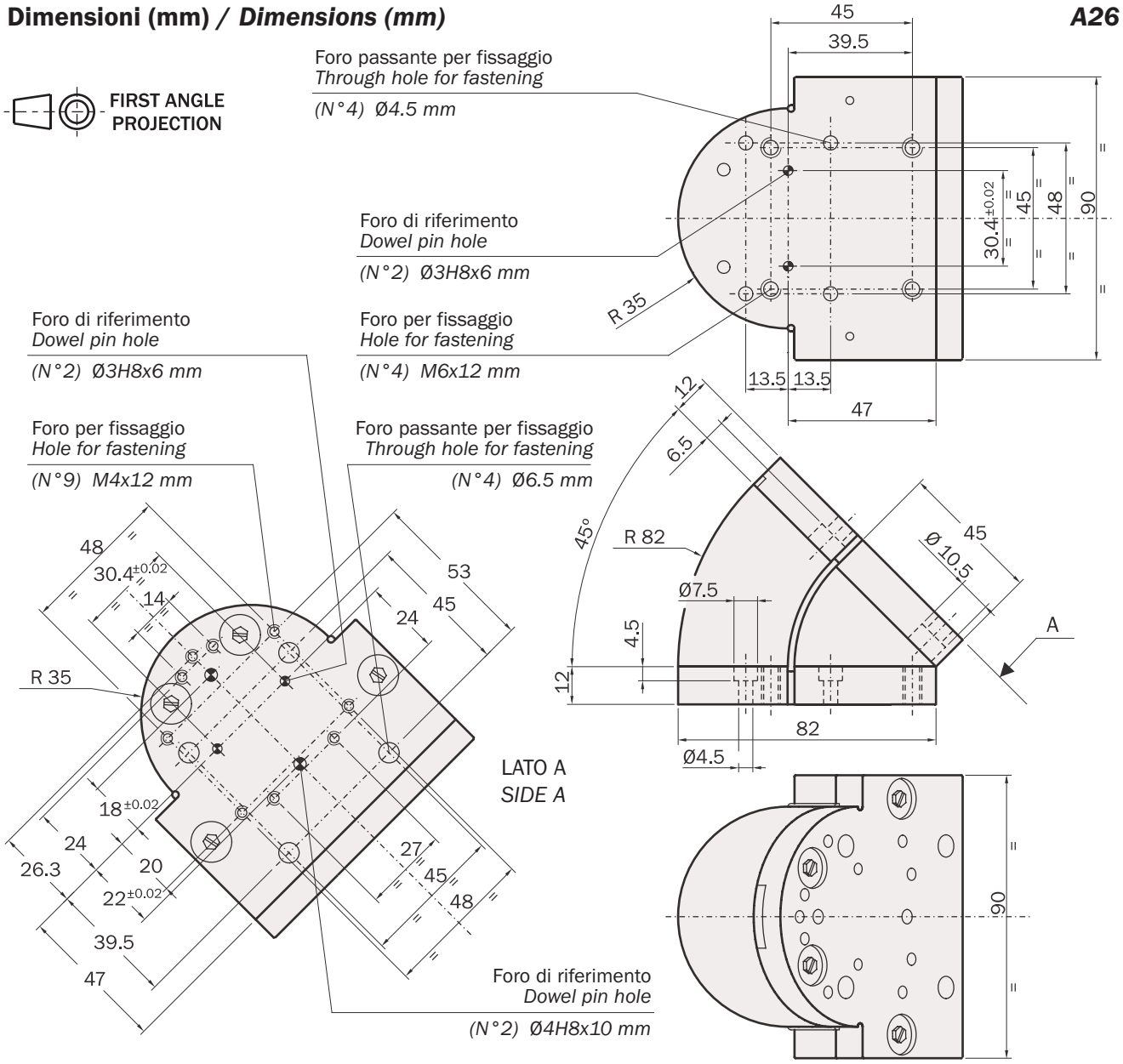

Rimozione della copertura

Per accedere correttamente alla zona interna di fissaggio dell'interfaccia A26, seguire le istruzioni qui riportate in sequenza:

- premere leggermente nella posizione e nel senso indicati dalla freccia (1);
- mantenendo la pressione, infilare un cacciavite nella fessura creatasi e fare leva nel senso indicato dalla freccia (2) (3).

ATTENZIONE: la non osservanza di tali istruzioni può danneggiare irreparabilmente il carter.

Cover removing

To open correctly the A26, do follow the instructions sequenced here below:

- *press on the plastic part as showed (1);*
- *maintaining the pressure, insert a screwdriver in the slot and raise the plastic cover (2) (3).*

CAUTION: an uncorret removal can damage it irreparably.

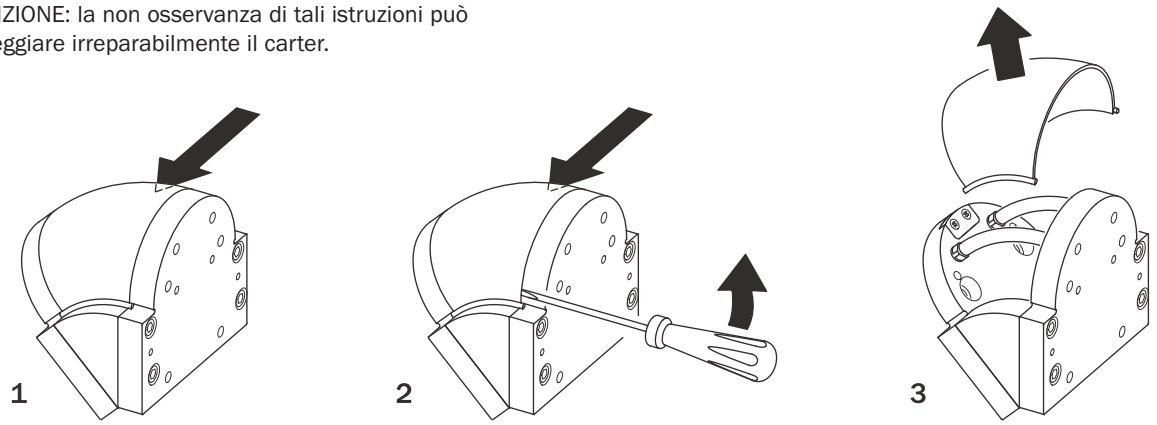

Istruzioni di montaggio

Prima di montare l'interfaccia A26 sull'attuatore lineare M25, fissarla all'attuatore rotante R32 come di seguito illustrato:

- rimuovere la copertura (A) come descritto sopra;
- svitare le viti (B) e smontare la piastra (C);
- posizionare nelle proprie sedi gli o-ring (D) e le spine di centraggio (E), quindi bloccare l'attuatore rotante R32 (F) con le viti (G).

Mounting instructions

To mount the A26 on the unit M25, it is necessary to fix it to the swivelling actuator R32 following the instructions sequenced here below:

- *Remove the plastic protection (A) as previously explained;*
- *Unscrew the screws (B) and disassemble the plate (C);*
- *Position the o-ring gaskets (D), and dowel pins (E) in their seats and then fasten the swivelling actuator R32 (F) with the screws (G).*

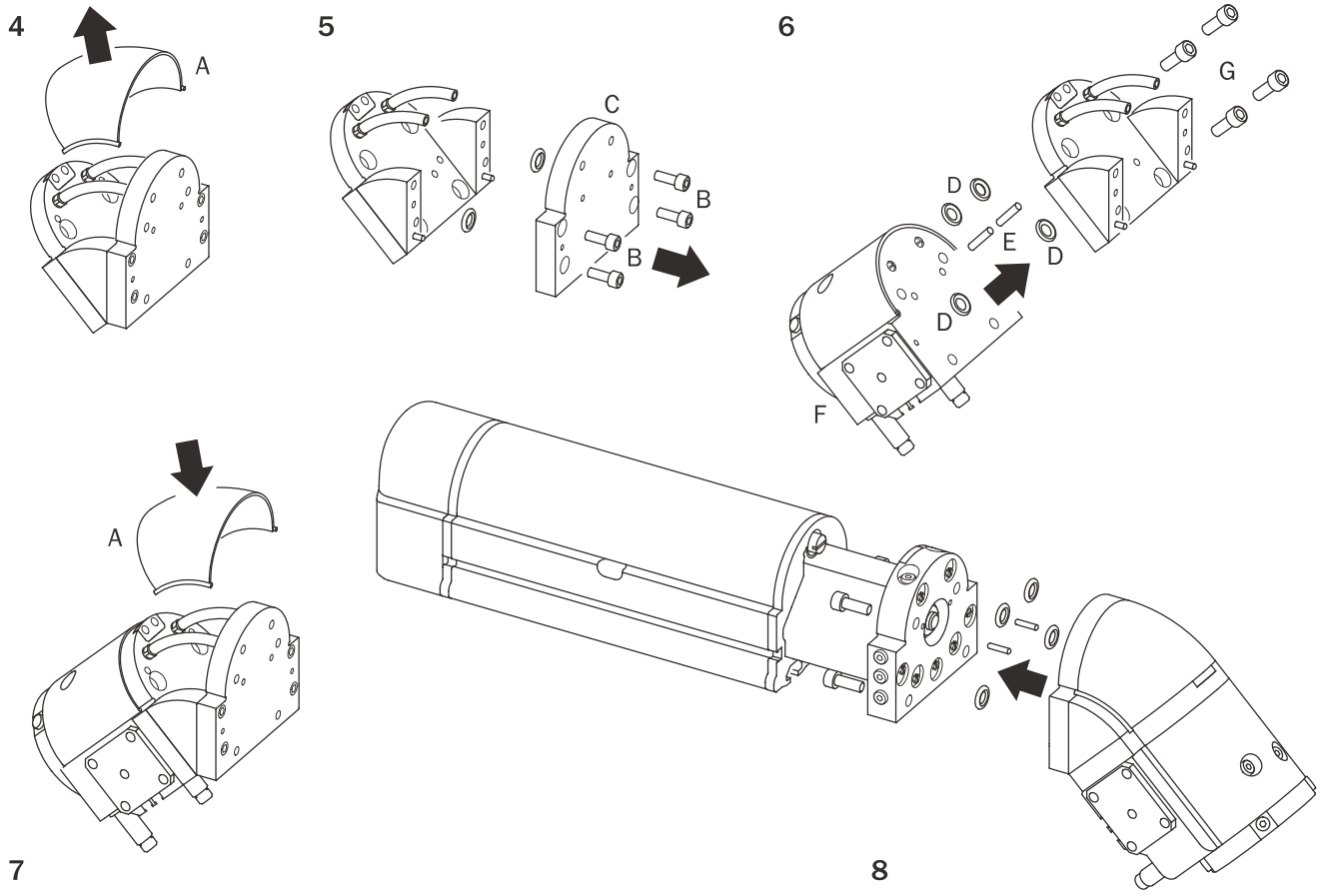

02/2010

Elenco delle parti / *Parts*

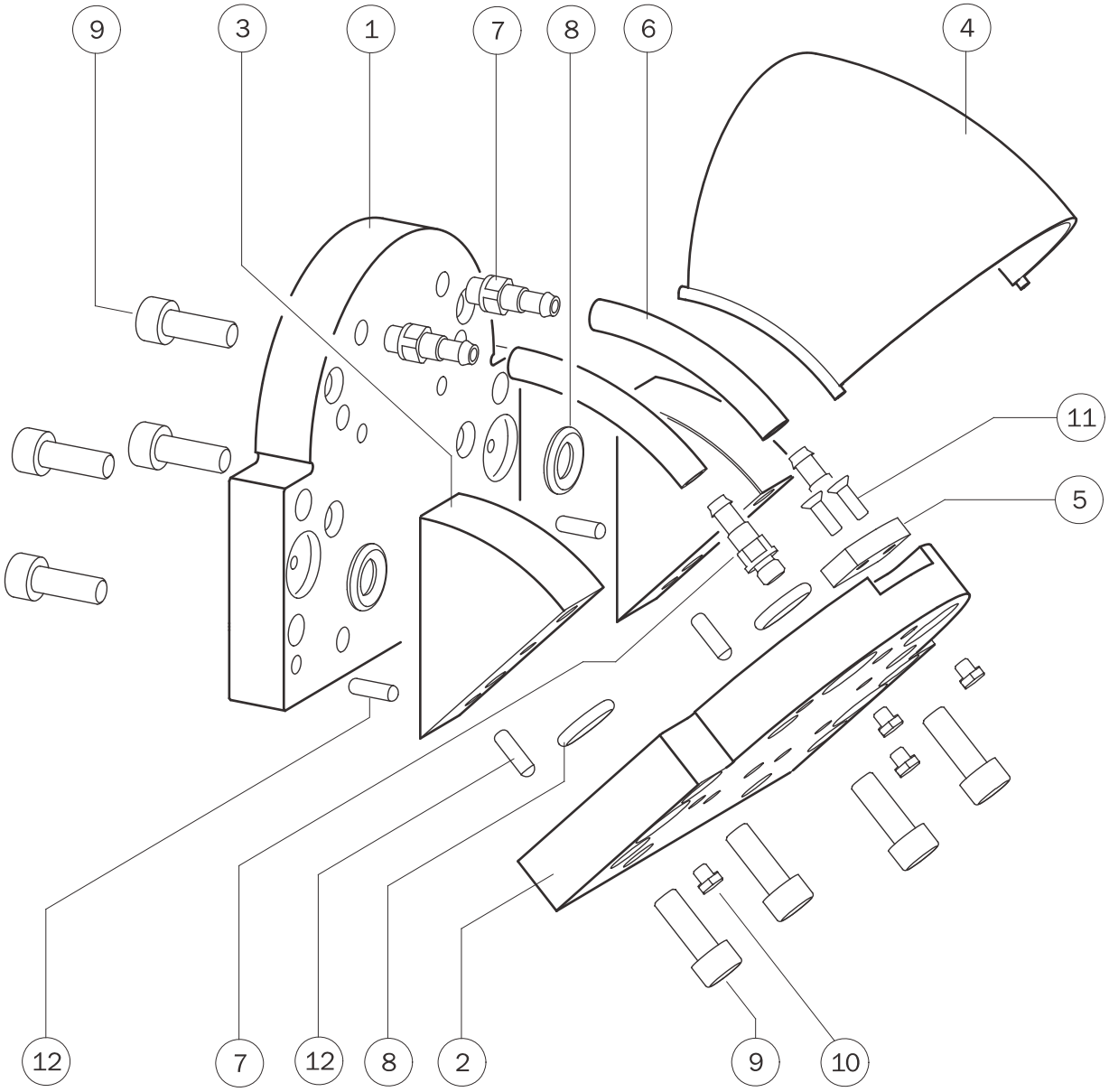

1-	Piastra di interfaccia *Plate*	*A25-1*
2-	Piastra di interfaccia *Plate*	*A25-2*
3-	Spalla *Shoulder*	*A26-3*
4-	Calotta *Cover*	*A26-4*
5-	Inserto *Insert*	*M2550-16*
6-	Tubo *Hose*	*Ø6xØ4 L=45 mm*
7-	Nipplo spinato M5 *Fitting*	*DT-186*
8-	Anello di tenuta O-RING *O-RING gasket*	*Ø2.62x7.6 (GUAR-060)*
9-	Vite *Screw*	*M5x14 mm DIN 912 INOX A2*
10-	Tappo M3 *Plug M3*	*DT-205*
11-	Vite *Screw*	*M2.5x8 mm DIN 965A INOX A2*
12-	Spina di riferimento *Dowel pin*	*Ø3x10 mm DIN 6325*

02/2010

Interfaccia A27 (-45°)

- L'interfaccia A27 viene utilizzata nel caso di traslazione verticale quando è necessario fare ruotare l'asse di presa, di una o due pinze, di 90° (verticale - orizzontale) rispetto al piano di lavoro
- Peso: 0.750 kg.

Interface A27 (-45°)

- *The interface A27 is of use when, in case of vertical translation, it is necessary to rotate the picking axis, of one or two grippers, by 90° (vertical - horizontal).*
- *Weight: 0.750 kg.*

A27

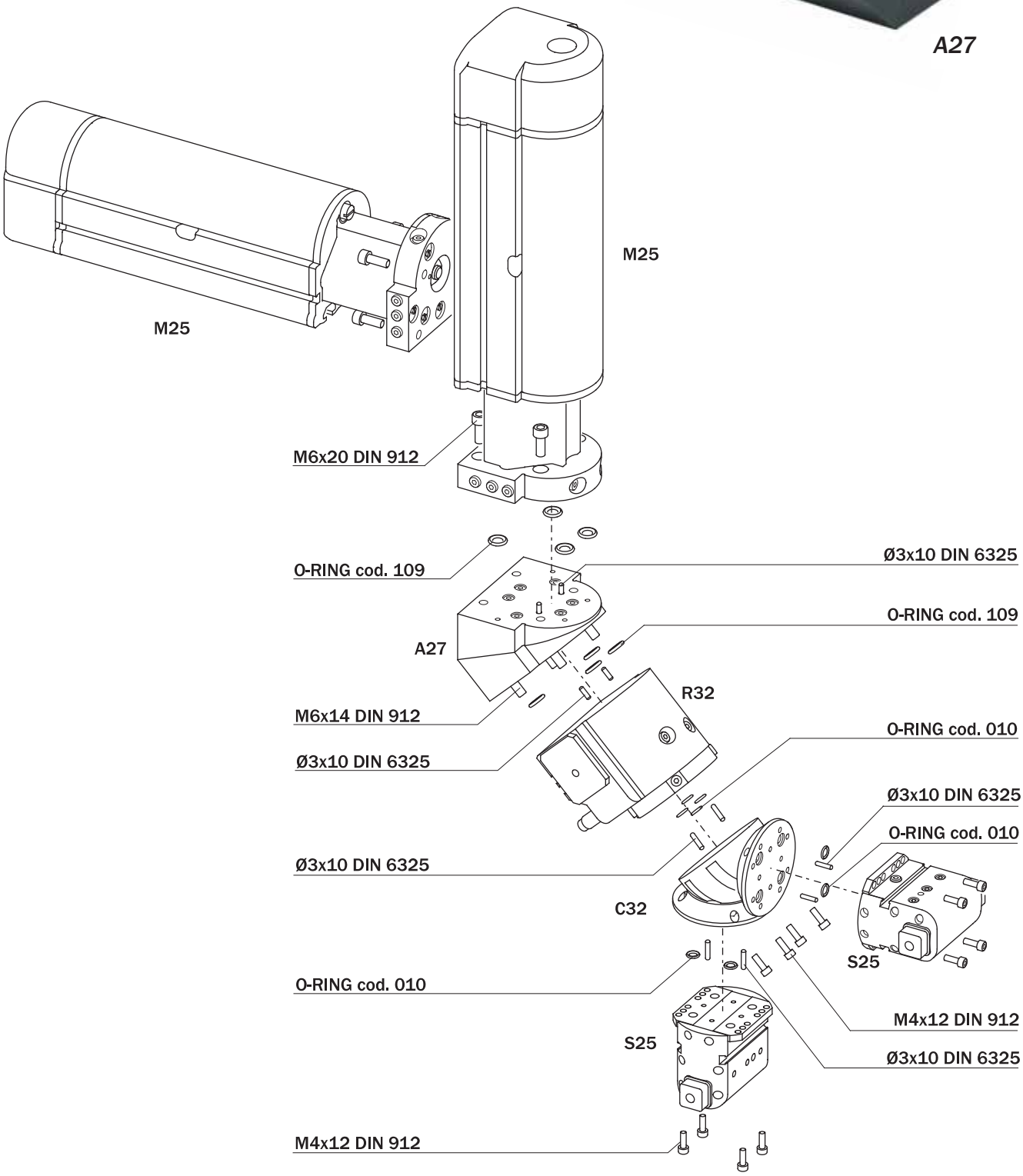

02/2010

Alimentazione

L'interfaccia è dotata di quattro canali di alimentazione, che consentono di portare l'aria compressa da una faccia all'altra, per alimentare direttamente eventuali accessori, senza bisogno di tubi esterni.

Feeding

The interface is provided with four integrated air leads, which bring the compressed air from one side to the other, allowing the direct feeding of accessories without external hoses.

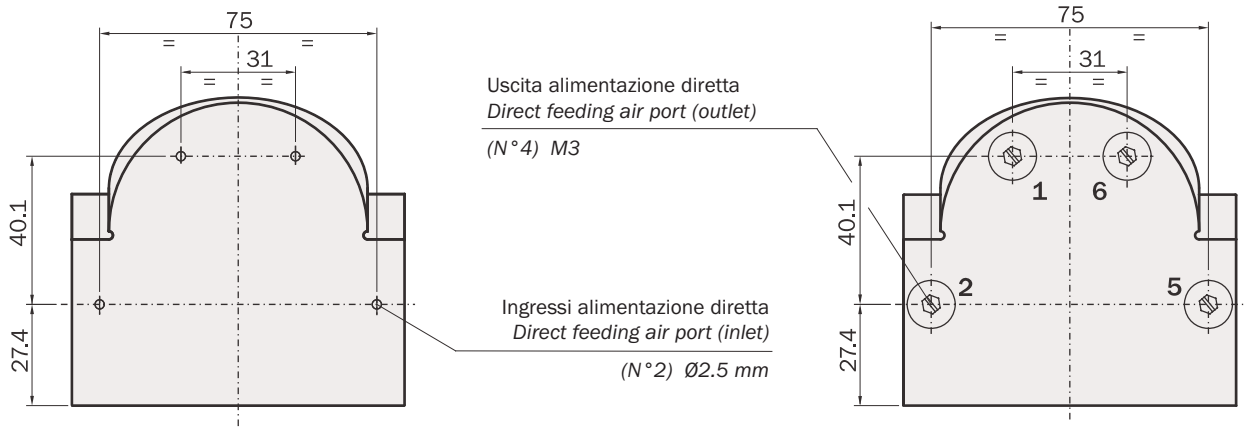

Dimensioni (mm) / *Dimensions (mm)*

A27

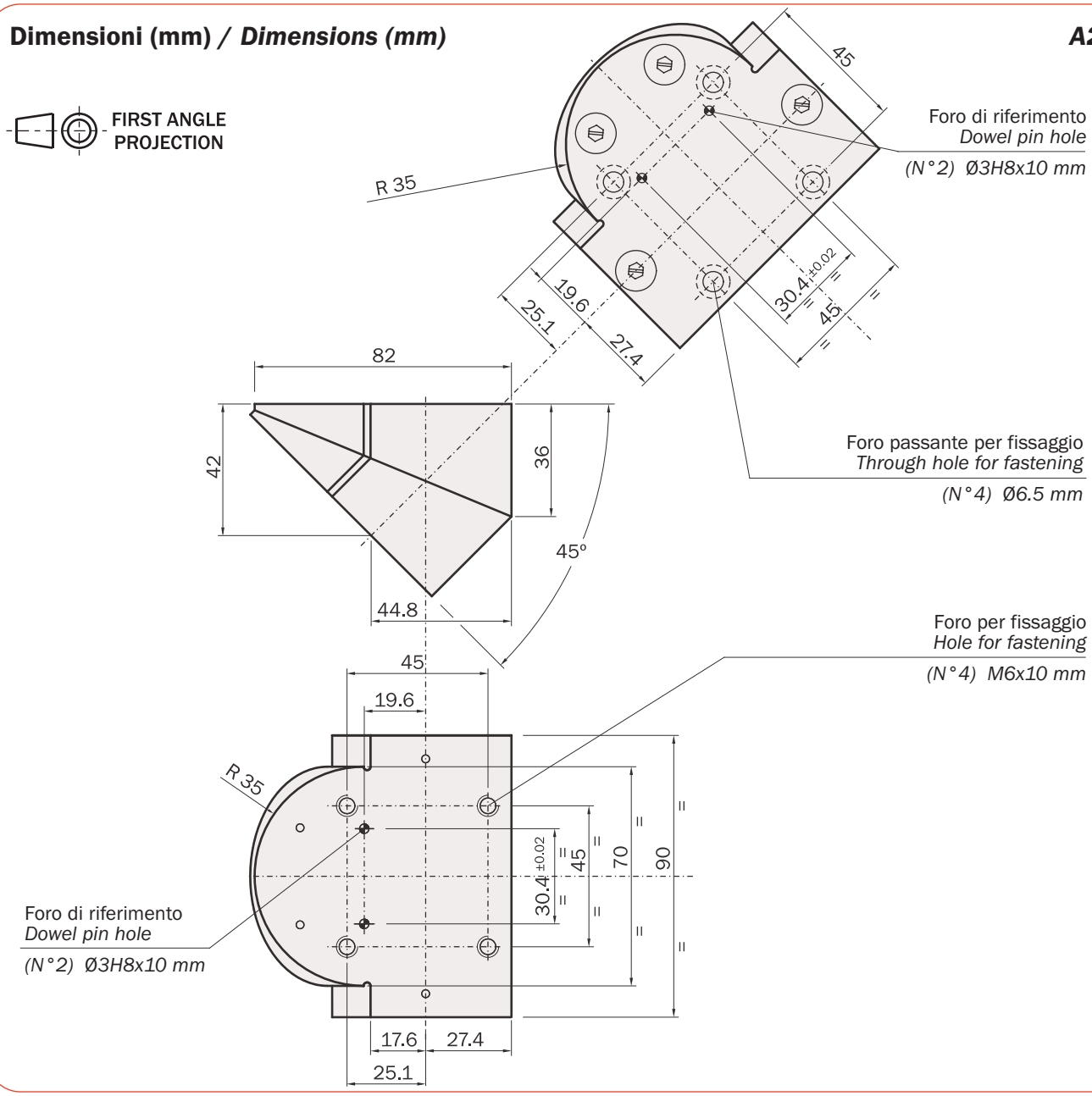

02/2010

Istruzioni di montaggio

Prima di montare l'interfaccia A27 sull'attuatore lineare M25, fissarla all'attuatore rotante R32 come di seguito illustrato:

- svitare le viti (A) e smontare la piastra (B);
- posizionare nelle proprie sedi gli o-ring (C) e le spine di centraggio (D), quindi bloccare l'attuatore rotante R32 (E) con le viti (F).

Mounting instructions

Before mounting the A27 on the unit M25, it is necessary to fix it to the swivelling actuator R32 following the instructions sequenced here below:

- *Unscrew the screws (A) and disassemble the plate (B);*
- *Position the o-ring gaskets (C), and dowel pins (D) in their seats and then, fasten the swivelling unit R32 (E) with the screws (F).*

1

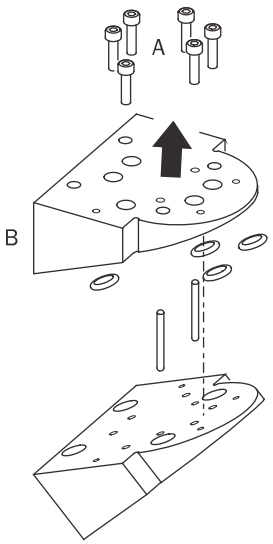

2

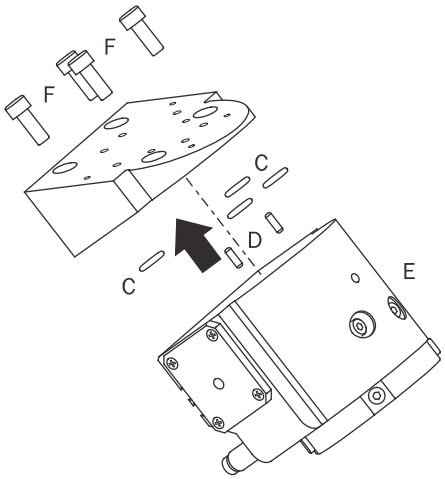

3

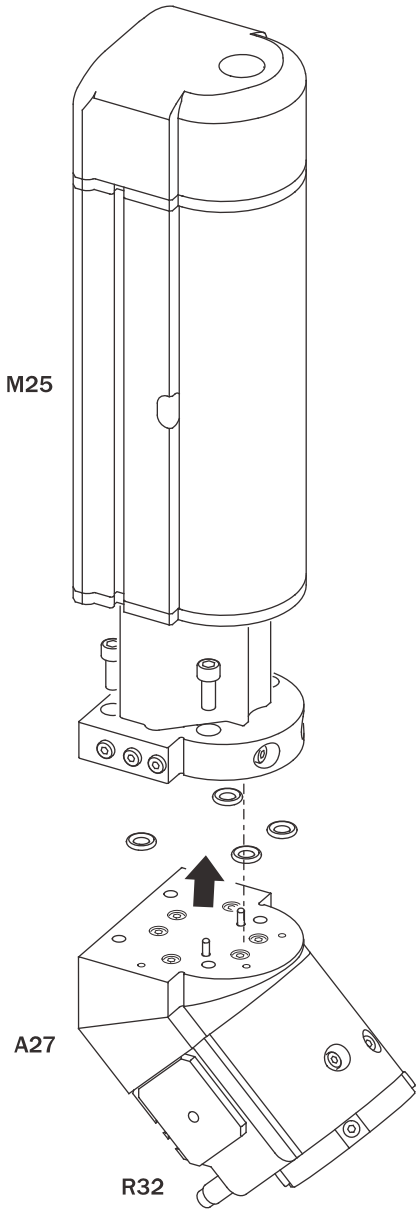

02/2010

Elenco delle parti / *Parts*

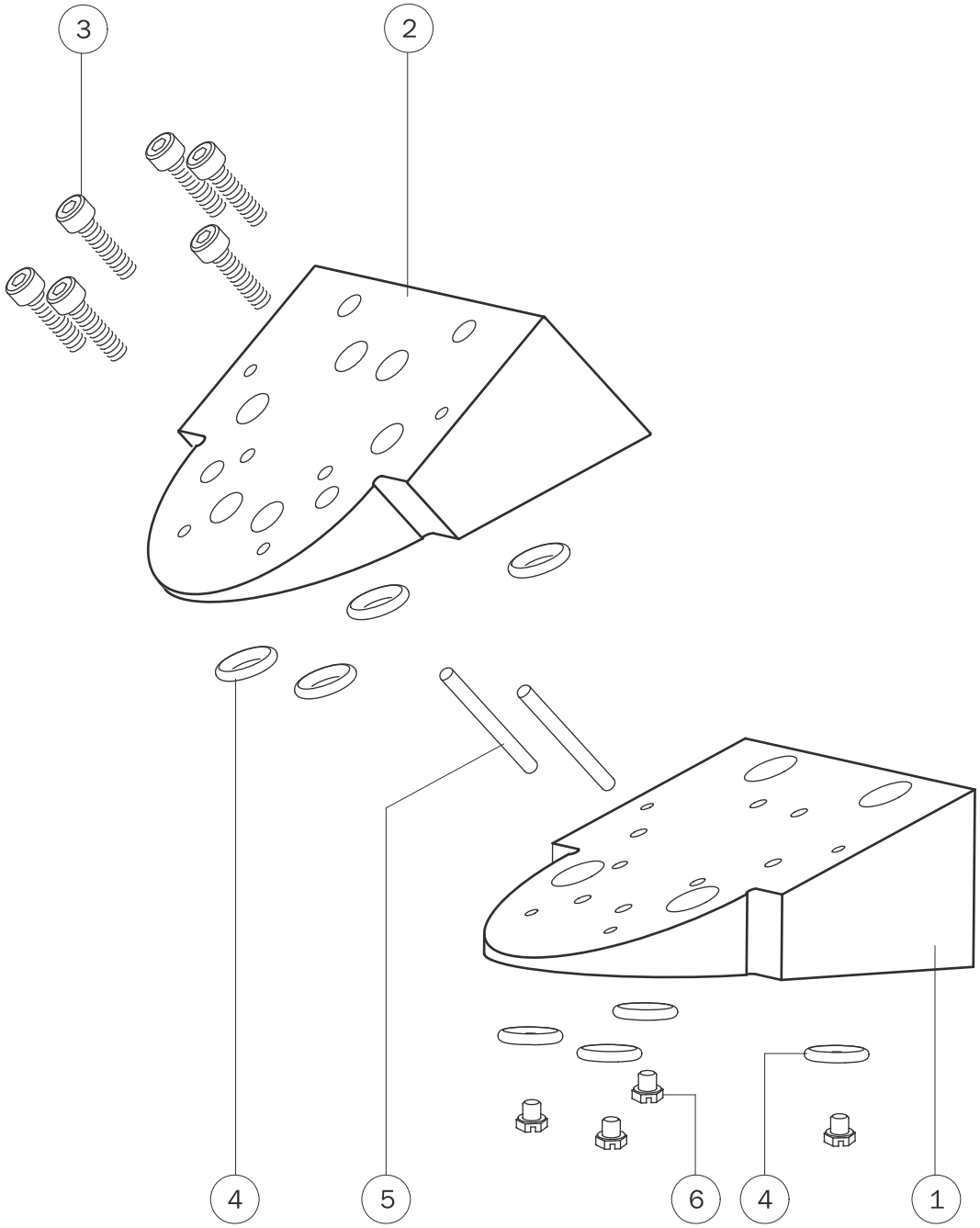

1-	Piastra di interfaccia *Plate*	*B32-3*
2-	Piastra di interfaccia *Plate*	*B32-4*
3-	Vite *Screw*	*M4x16 mm DIN 912 INOX A2*
4-	Anello di tenuta O-RING *O-RING gasket*	*Ø2.62x7.6 (GUAR-060)*
5-	Spina di riferimento *Dowel pin*	*Ø3x30 mm DIN 6325*
6-	Tappo M3 *Plug M3*	*DT-205*

02/2010

Interfaccia A28 (-90°)

- L'interfaccia A28 è necessaria quando l'asse di rotazione e/o di presa debba essere posto a -90° rispetto all'asse di traslazione.
- Peso: 0.600 kg.

Interface A28 (-90°)

- *The interface A28 is used when the axis of rotation and/or picking must be at -90° to the translation axis.*
- *Weight: 0.600 kg.*

A28

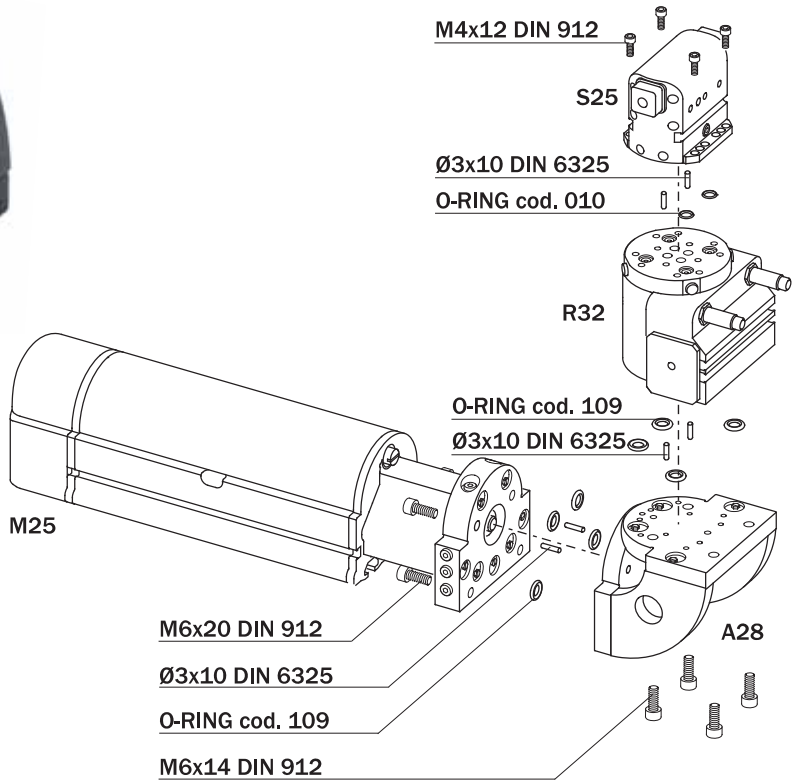

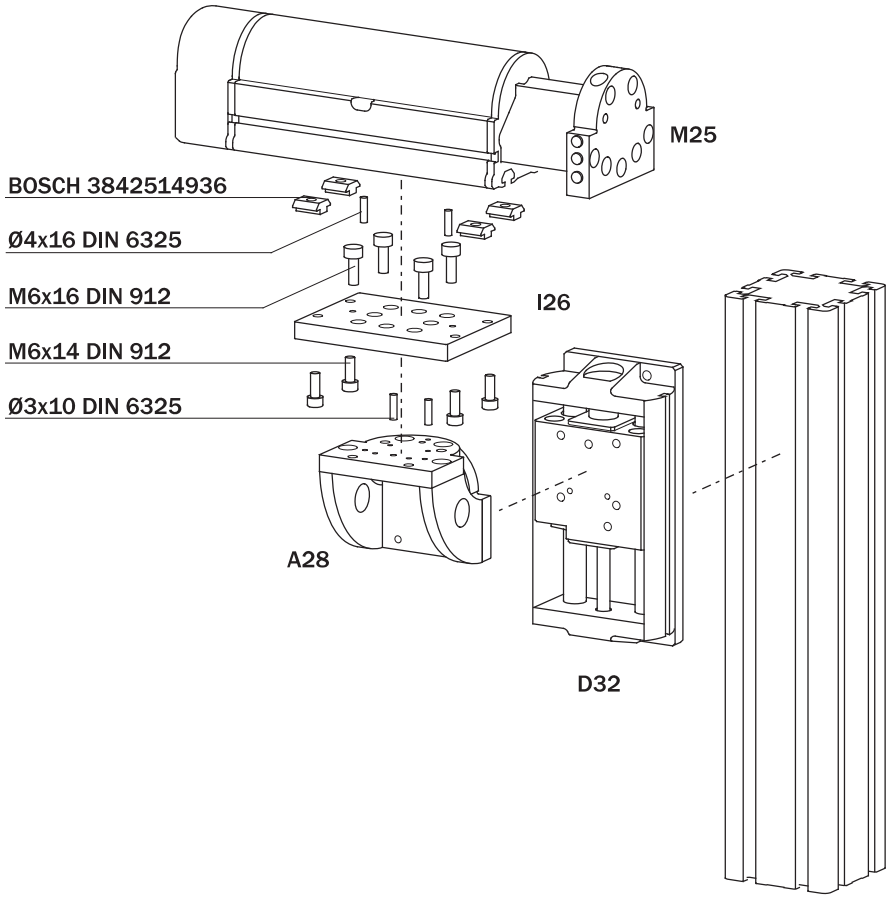

02/2010

Alimentazione

L'interfaccia è dotata di quattro canali di alimentazione, che consentono di portare l'aria compressa da una faccia all'altra, per alimentare direttamente eventuali accessori, senza bisogno di tubi esterni.

Feeding

The interface is provided with four integrated air leads, which bring the compressed air from one side to the other, allowing the direct feeding of accessories without external hoses.

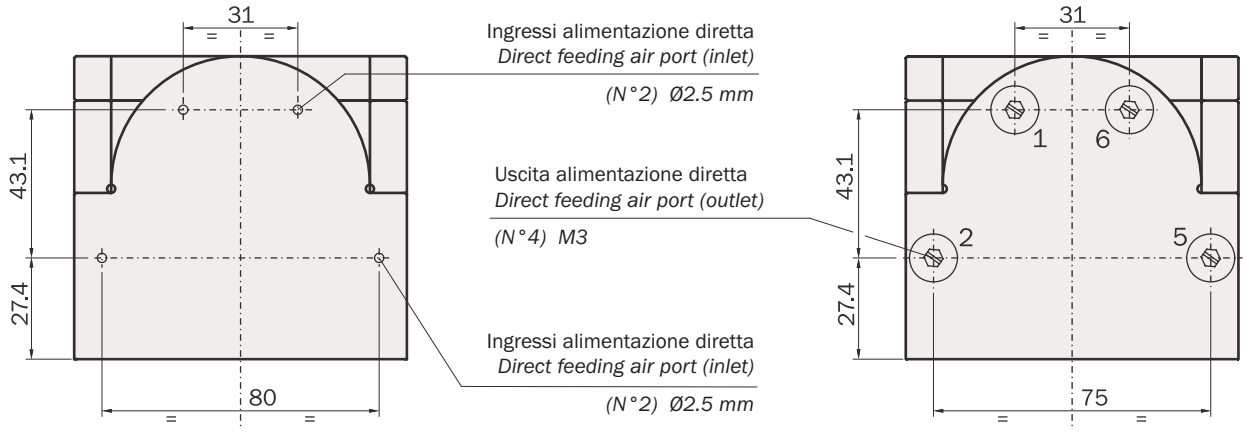

Dimensioni (mm) / *Dimensions (mm)*

A28

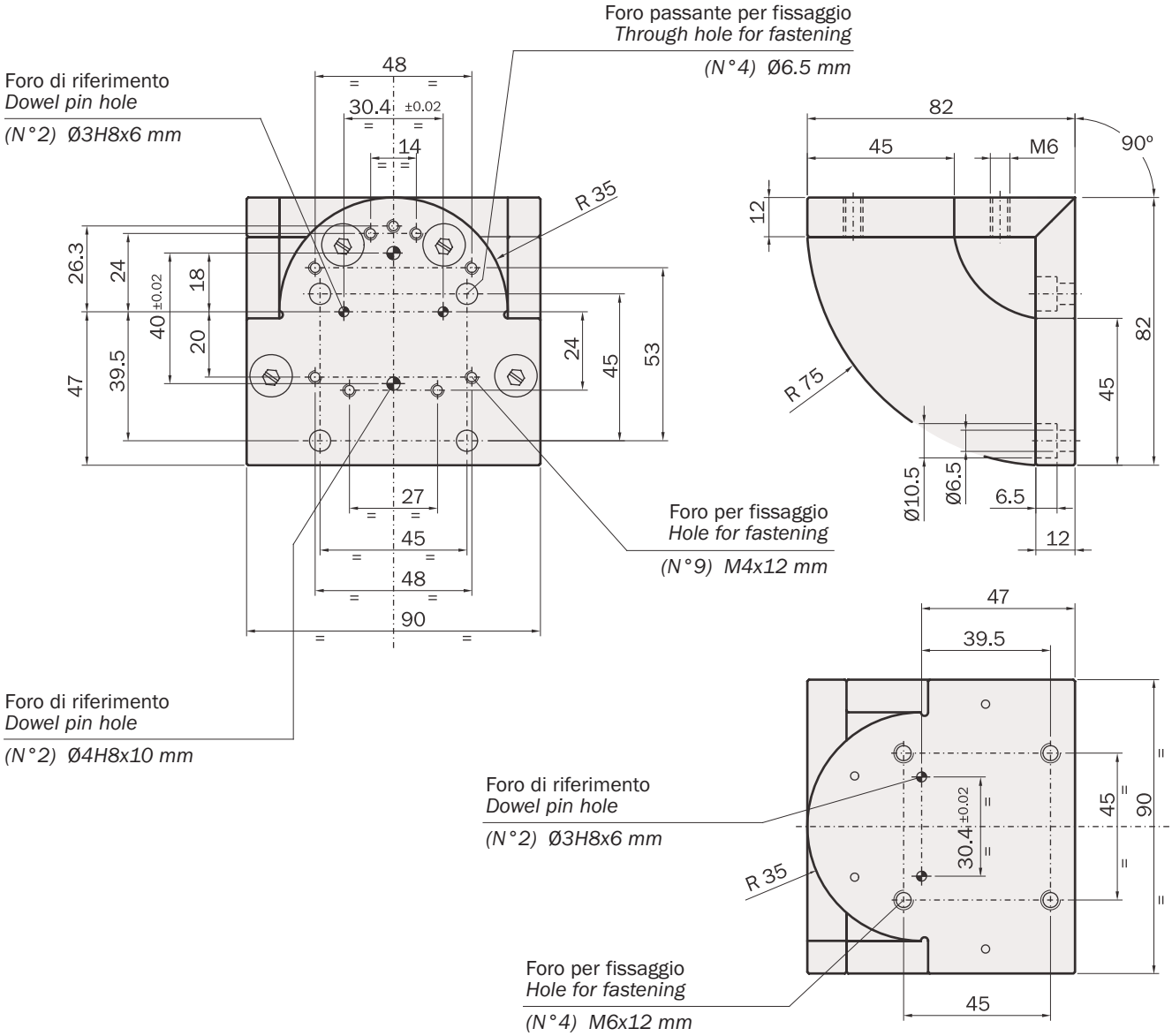

Elenco delle parti / *Parts*

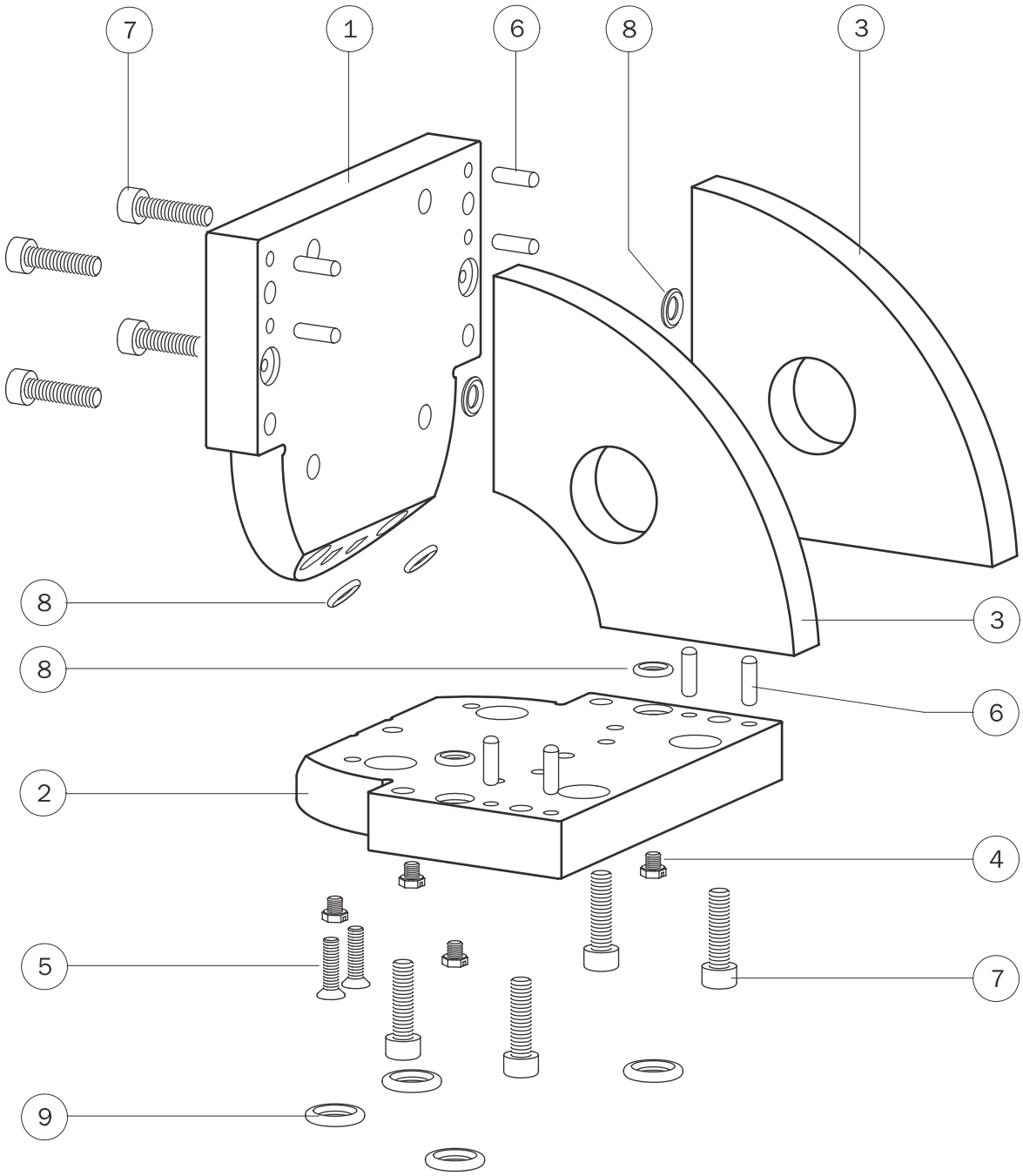

1-	Piastra di interfaccia *Plate*	*A28-1*
2-	Piastra di interfaccia *Plate*	*A28-2*
3-	Spalla *Shoulder*	*A28-3*
4-	Tappo M3 *Plug M3*	*DT-205*
5-	Vite *Screw*	*M3x12 mm DIN 965A INOX A2*
6-	Spina di riferimento *Dowel pin*	*Ø3x10 mm DIN 6325*
7-	Vite *Screw*	*M4x16 mm DIN 912 INOX A2*
8-	Anello di tenuta O-RING *O-RING gasket*	*Ø1.78x4.48 (GUAR-029)*
9-	Anello di tenuta O-RING *O-RING gasket*	*Ø2.62x7.6 (GUAR-060)*

02/2010

Interfaccia di brandeggio C31

- L'interfaccia C31 si utilizza con l'attuatore rotante R32: è necessaria per ruotare di 90° un asse di presa (verticale - orizzontale).
- Peso: 0.360 kg.

Swivel interface C31

- *The interface C31 is used with the swivelling actuator R32, when the gripper axis must be rotated by 90° (vertical-horizontal).*
- *Weight: 0.360 kg.*

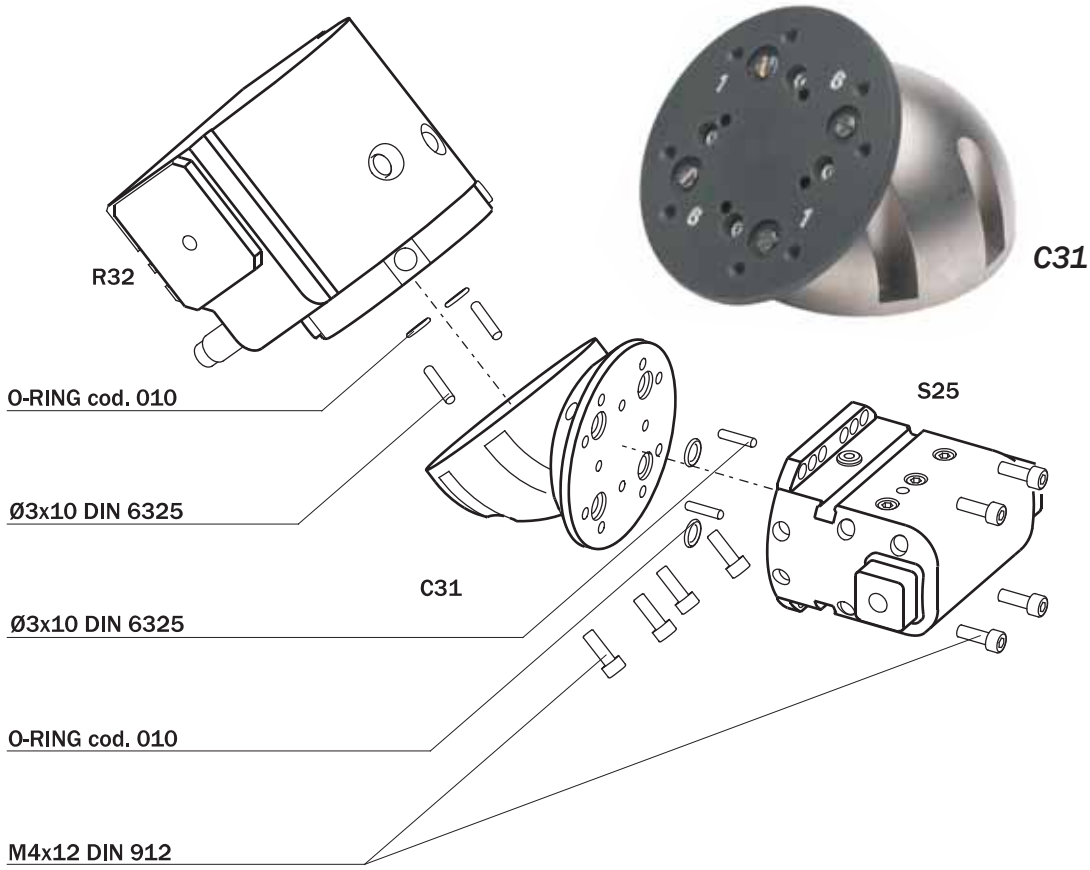

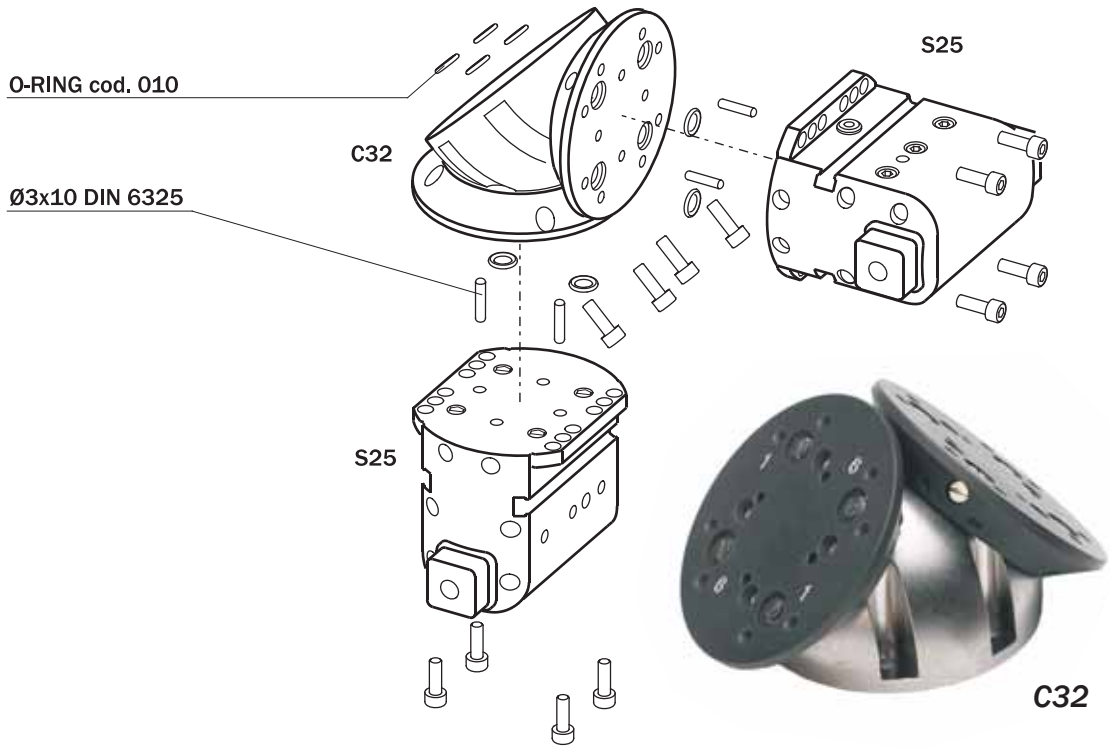

Interfaccia di brandeggio C32

- L'interfaccia C32 si utilizza con l'attuatore rotante R32: è necessaria per ruotare di 90° due assi di presa (verticale - orizzontale).
- Peso: 0.440 kg.

Swivel interface C32

- *The interface C32 is used with the swivelling actuator R32, when two gripper axes must be rotated by 90° (vertical-horizontal).*
- *Weight: 0.440 kg.*

02/2010

Dimensioni (mm) / *Dimensions (mm)*

C31

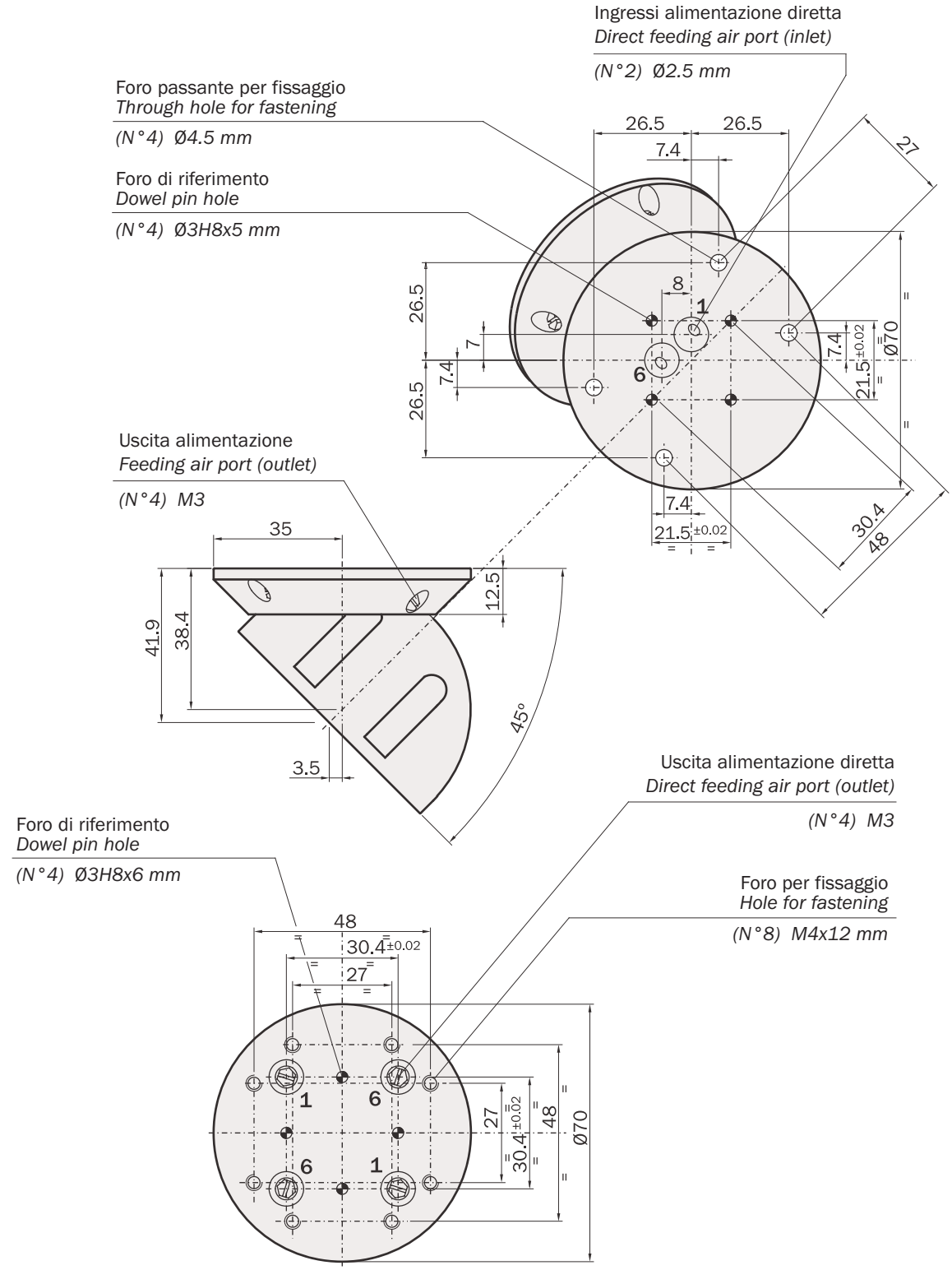

FIRST ANGLE PROJECTION

02/2010

Dimensioni (mm) / *Dimensions (mm)*

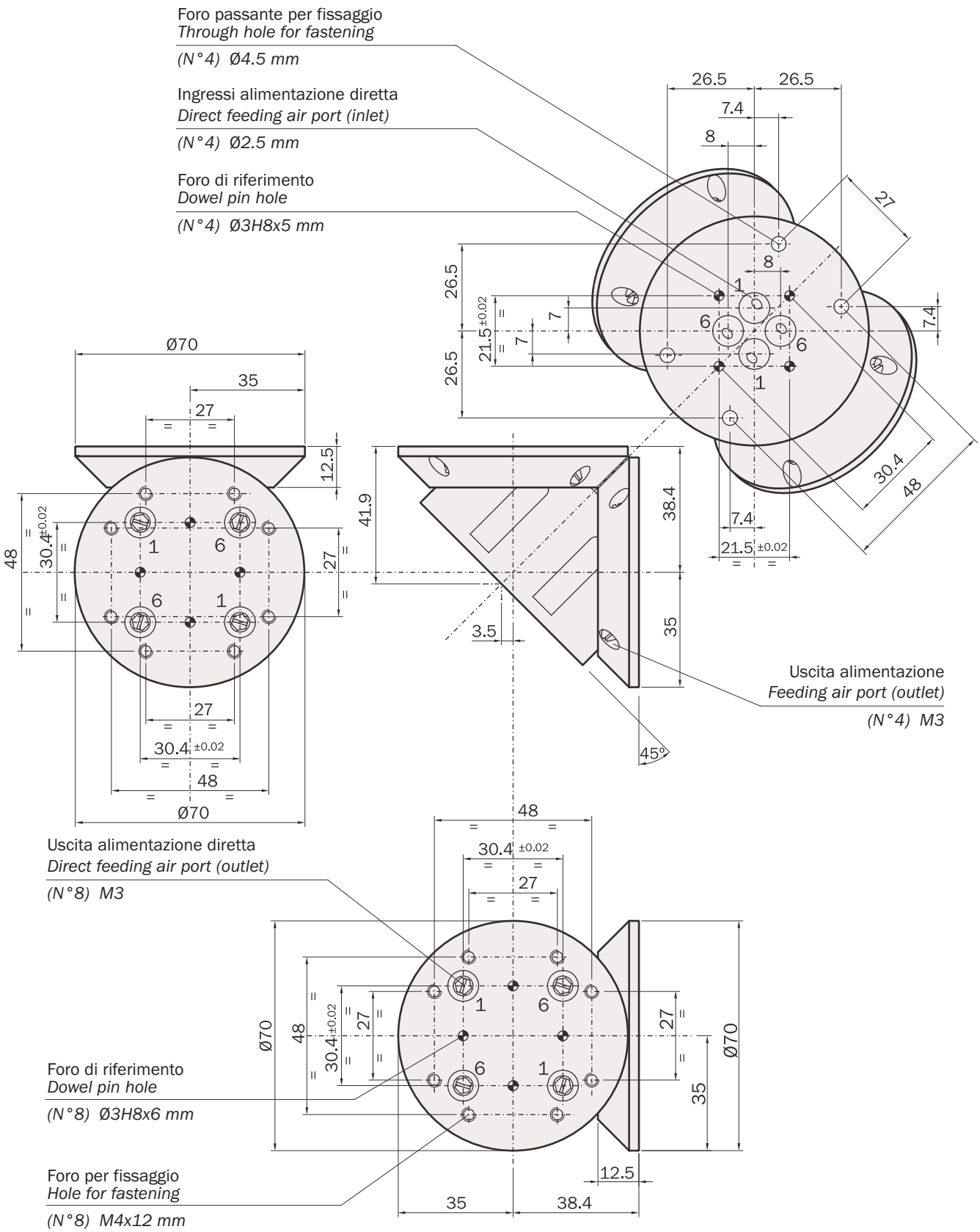

FIRST ANGLE PROJECTION

02/2010

Elenco delle parti

Parts

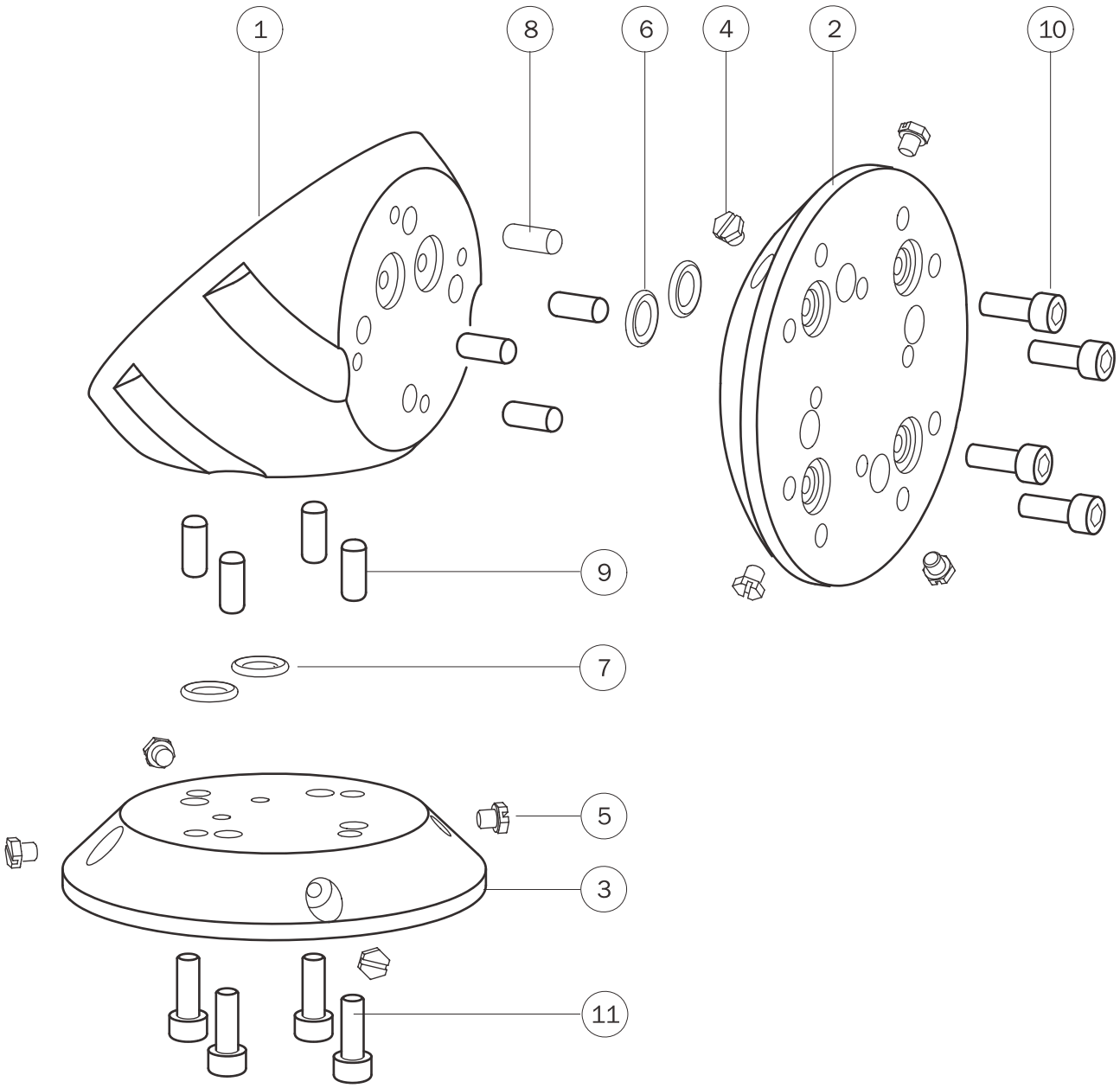

		C31	C32
1-	Calotta *Cover*	*C31-1*	*B32-1*
2-	Disco supporto pinza *Disk*	*B32-2*	*B32-2*
3-	Disco supporto pinza *Disk*	/	*B32-2*
4-	Tappo M3 *Plug M3*	*DT-205*	
5-	Tappo M3 *Plug M3*	/	*DT-205*
6-	Anello di tenuta O-RING *O-RING gasket*	*Ø1.78x6.07 (GUAR-039)*	
7-	Anello di tenuta O-RING *O-RING gasket*	/	*Ø1.78x6.07 (GUAR-039)*
8-	Spina di riferimento *Dowel pin*	*Ø4x10 mm DIN 6325*	
9-	Spina di riferimento *Dowel pin*	/	*Ø4x10 mm DIN 6325*
10-	Vite *Screw*	*M3x12 mm DIN 912 INOX A2*	
11-	Vite *Screw*	/	*M3x12 mm DIN 912 INOX A2*

02/2010

Interfaccia I25

- L'interfaccia I25 è necessaria qualora si voglia alimentare la pinza S25 o T40 utilizzando la distribuzione integrata dell'aria compressa.
- Le pinze S25 e T40, con l'interfaccia I25, possono essere montate indifferentemente in posizioni sfasate di 90° oppure di 180°.
- Peso: 0.120 kg.

Interface I25

- *Of use when direct feeding by integrated air leads is needed for the S25 or T40 grippers.*
- *With the interface I25, the grippers S25 and T40 can be mounted with a 90° or 180° phase displacement.*
- *Weight: 0.120 kg.*

I25

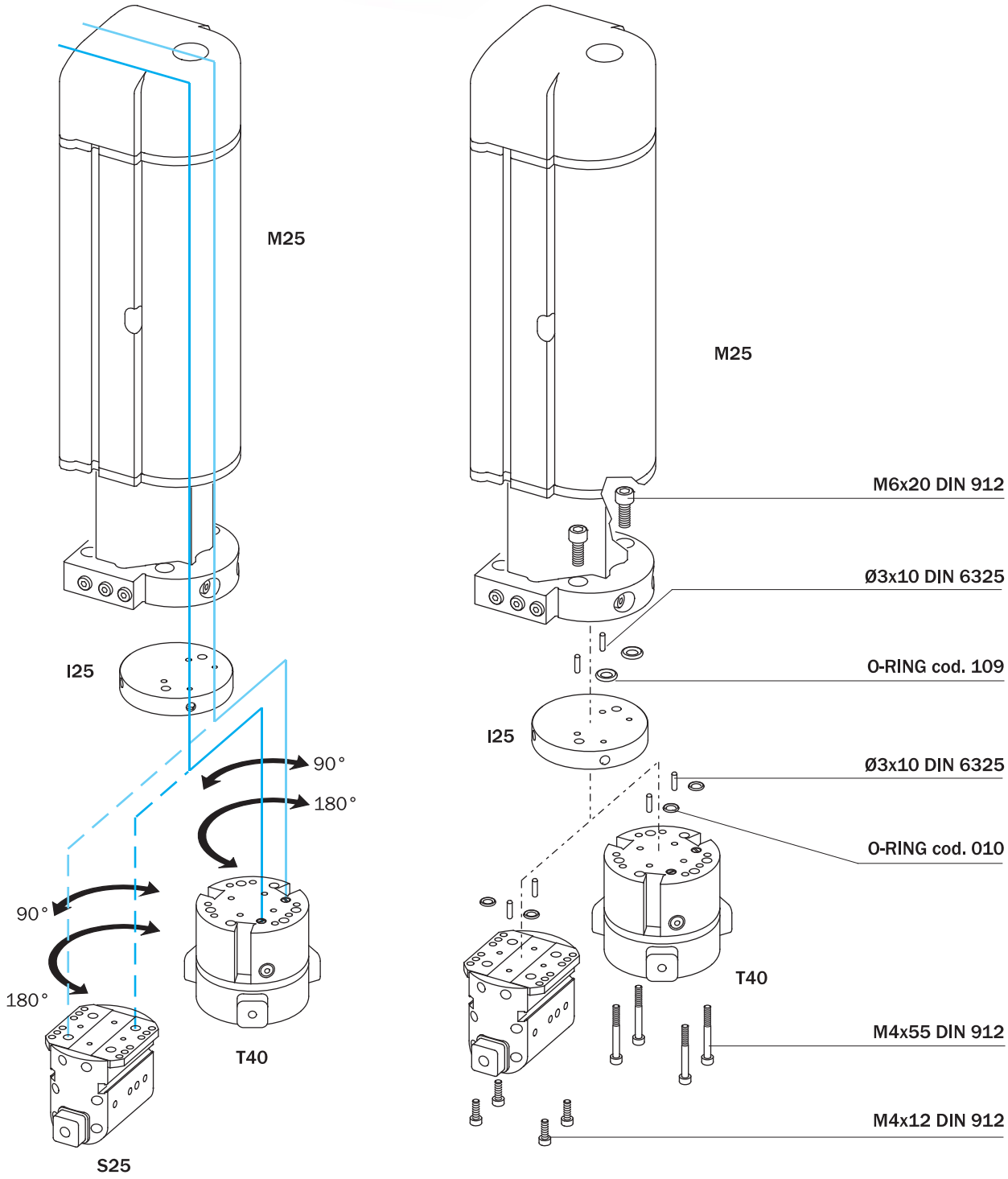

02/2010

Fissaggio senza interfaccia

E' comunque possibile il fissaggio diretto su M25 delle pinze S25, T40, GM-0025 e GM-0050 senza usare nessuna interfaccia, utilizzando per l'alimentazione pneumatica tubi e raccordi esterni.

Mounting without interface

It is possible to mount the grippers S25, T40, GM-0025 and GM-0050 directly on the linear unit M25 without interface, with external hoses and fittings for the compressed air feeding.

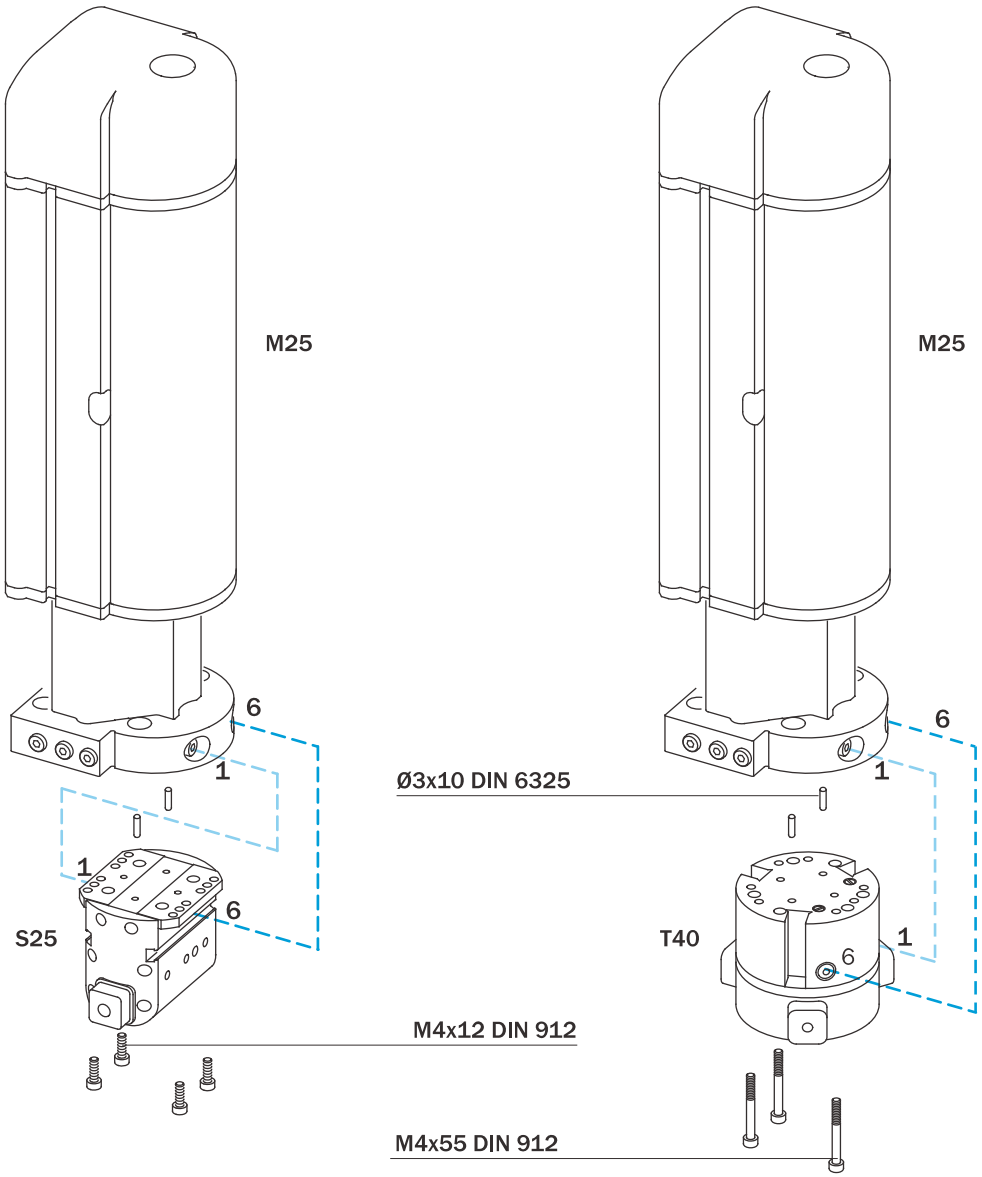

Dimensioni (mm) / *Dimensions (mm)*

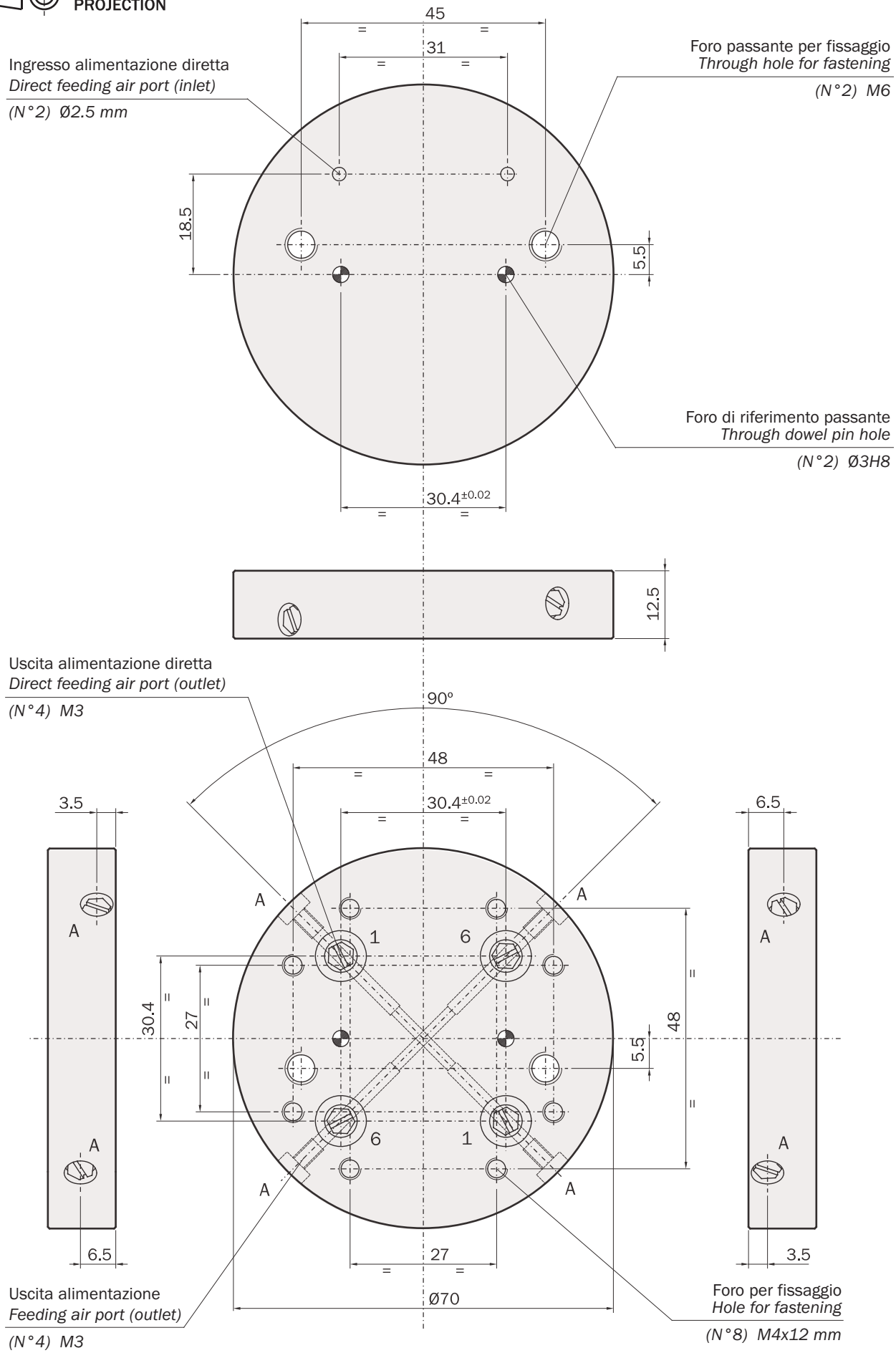

02/2010

Interfaccia I26

- L'interfaccia I26 è necessaria qualora si vogliano assemblare le seguenti combinazioni:
  - l'attuatore rotante R32 oppure R63 con l'attuatore lineare M25;
  - la slitta D32 o L40 con l'attuatore lineare M25.
- L'interfaccia I26 non dispone di passaggi per l'alimentazione integrata, è quindi necessario ricorrere a tubi e raccordi esterni.
- Peso: 0.350 kg.

Interface I26

- *The interface I26 allows the assembly of the following units:*
  - *swivelling actuator R32 or R63 with a linear actuator M25;*
  - *slide D32 or L40 with linear actuator M25.*
- *Take note that the I26 is not provided with air leads: fittings and external hoses are necessary.*
- *Weight: 0.350 kg.*

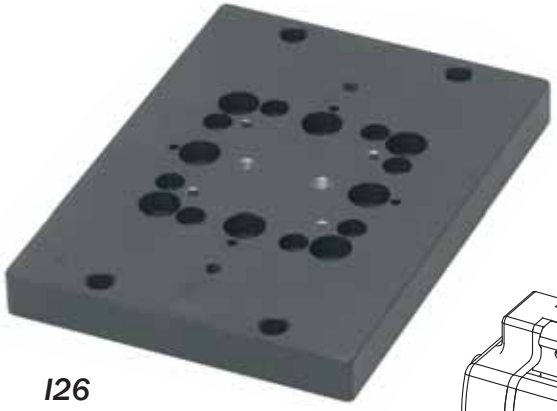

I26

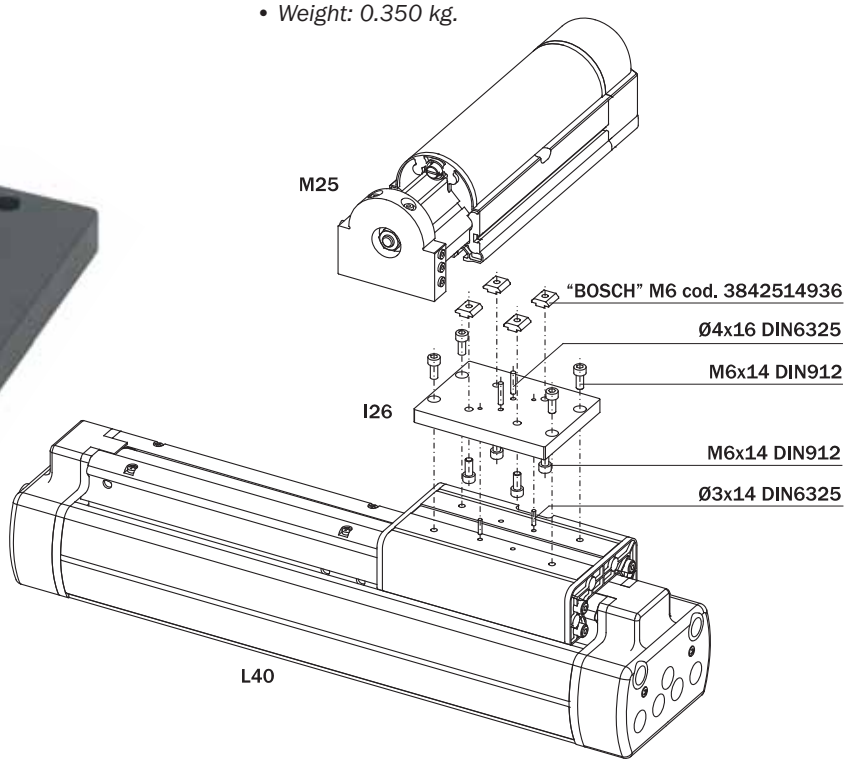

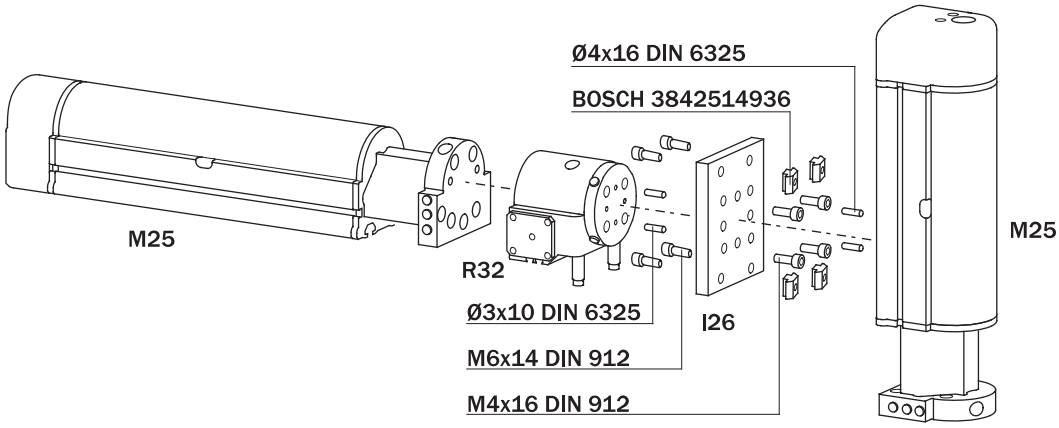

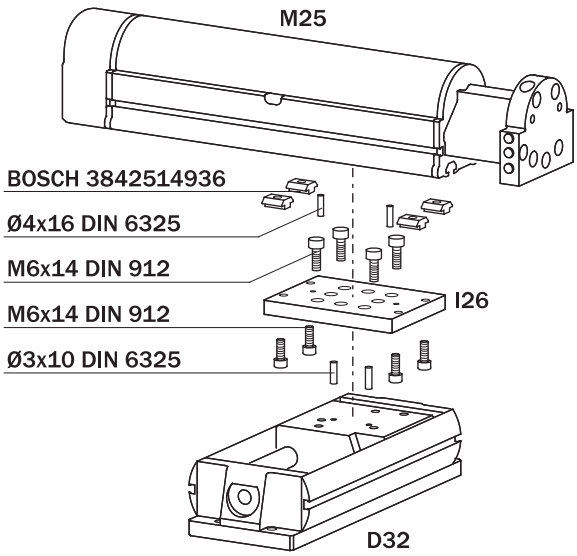

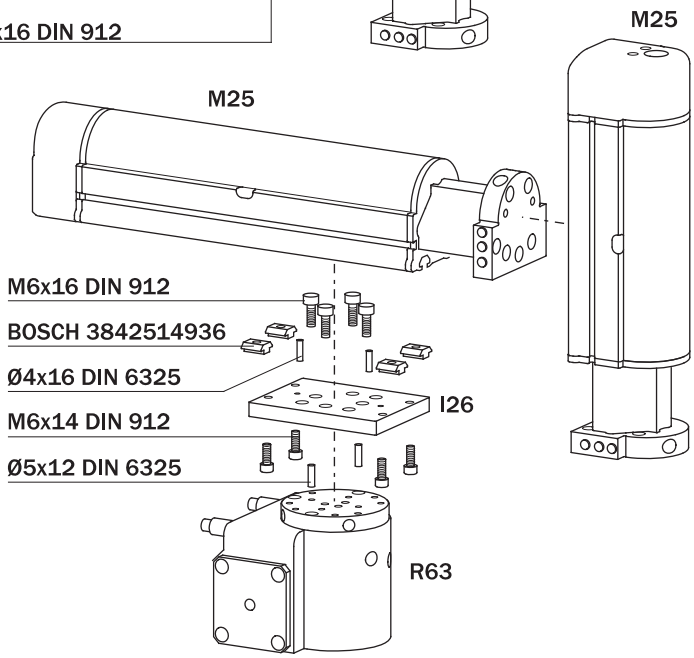

02/2010

Dimensioni (mm) / *Dimensions (mm)*

FIRST ANGLE PROJECTION

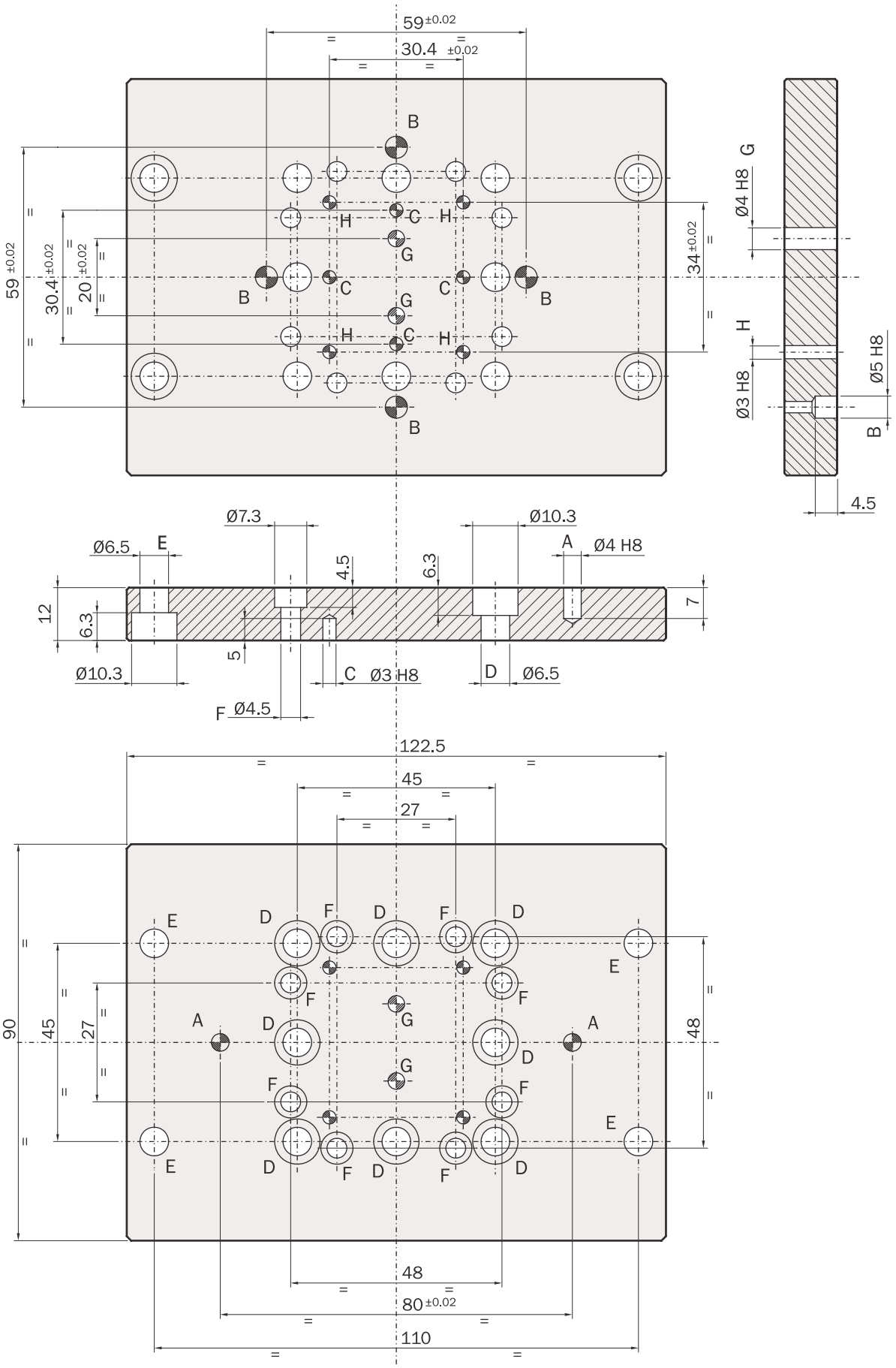

Interfaccia I27

- L'interfaccia I27 è necessaria per montare le pinze della serie ZX.
- Può essere montata indifferentemente in posizioni sfasate di 90° o 180°.
- L'interfaccia non dispone di passaggi per l'alimentazione integrata, è quindi necessario ricorrere a tubi e raccordi esterni.
- Peso: 0.150 kg.

Interface I27

- *The interface I27 is necessary to mount the grippers of the ZX series.*
- *It can be mounted with a 90° or 180° phase displacement.*
- *The I27 is not provided with air leads: fittings and external hoses are necessary.*
- *Weight: 0.150 kg.*

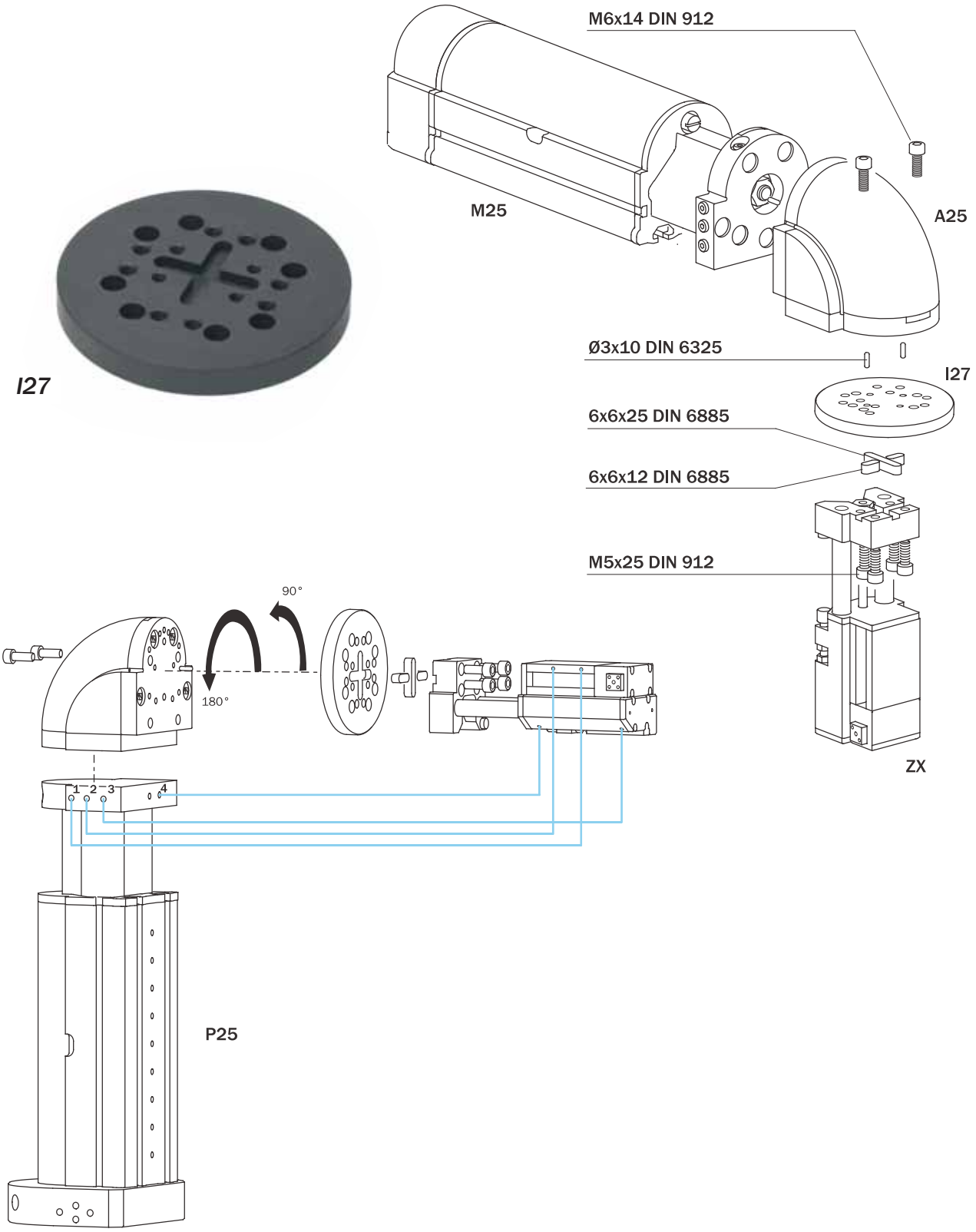

Dimensioni (mm) / *Dimensions (mm)*

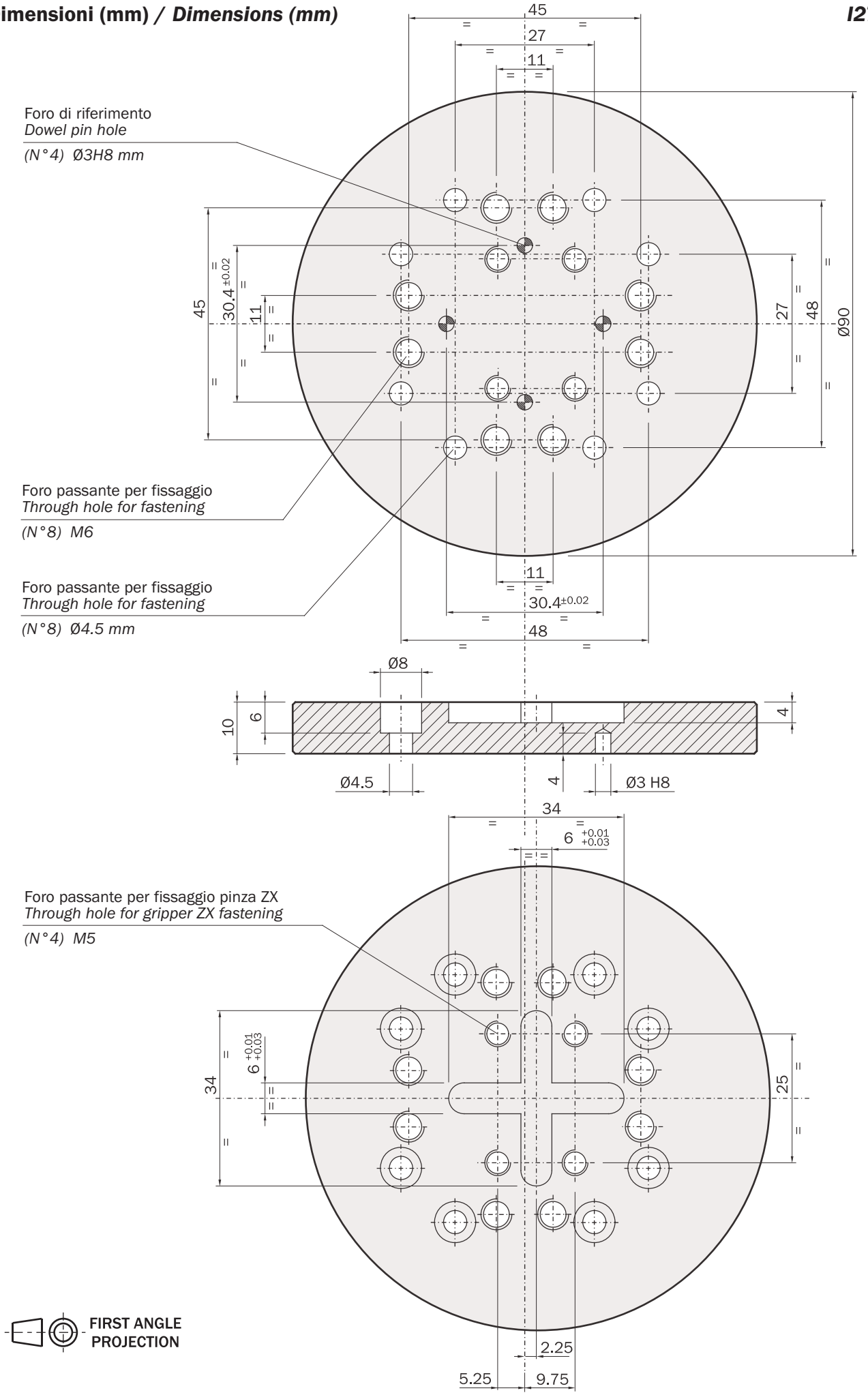

02/2010

Interfaccia I28

- L'interfaccia I28 è usata per fissare l'attuatore lineare M25 (o P25).
- La particolare conformazione a coda di rondine permette un fissaggio sicuro e preciso.
- Peso: 0.400 kg.

Interface I28

- *The interface I28 is used to fasten the linear actuator M25 (or P25).*
- *The dovetail shape allows a precise and safe positioning.*
- *Weight: 0.400 kg.*

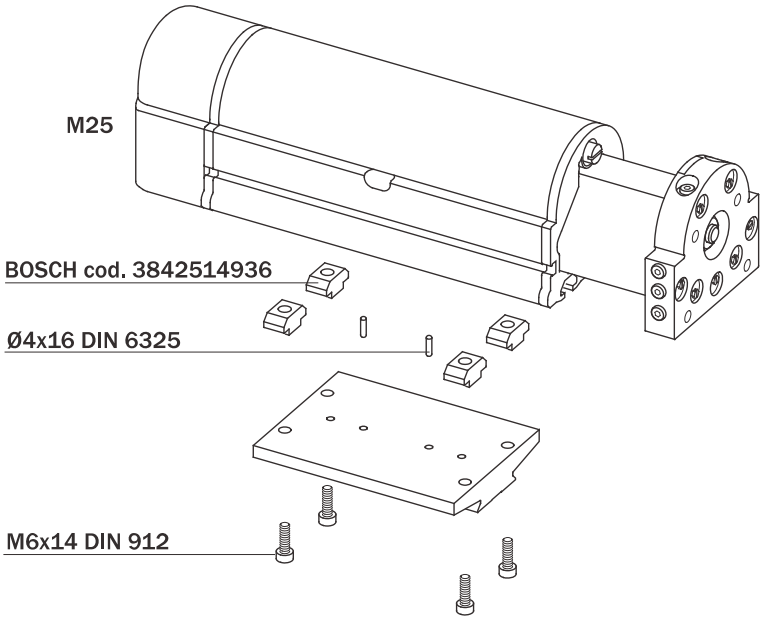

Dimensioni (mm) / *Dimensions (mm)* *I28*

FIRST ANGLE PROJECTION

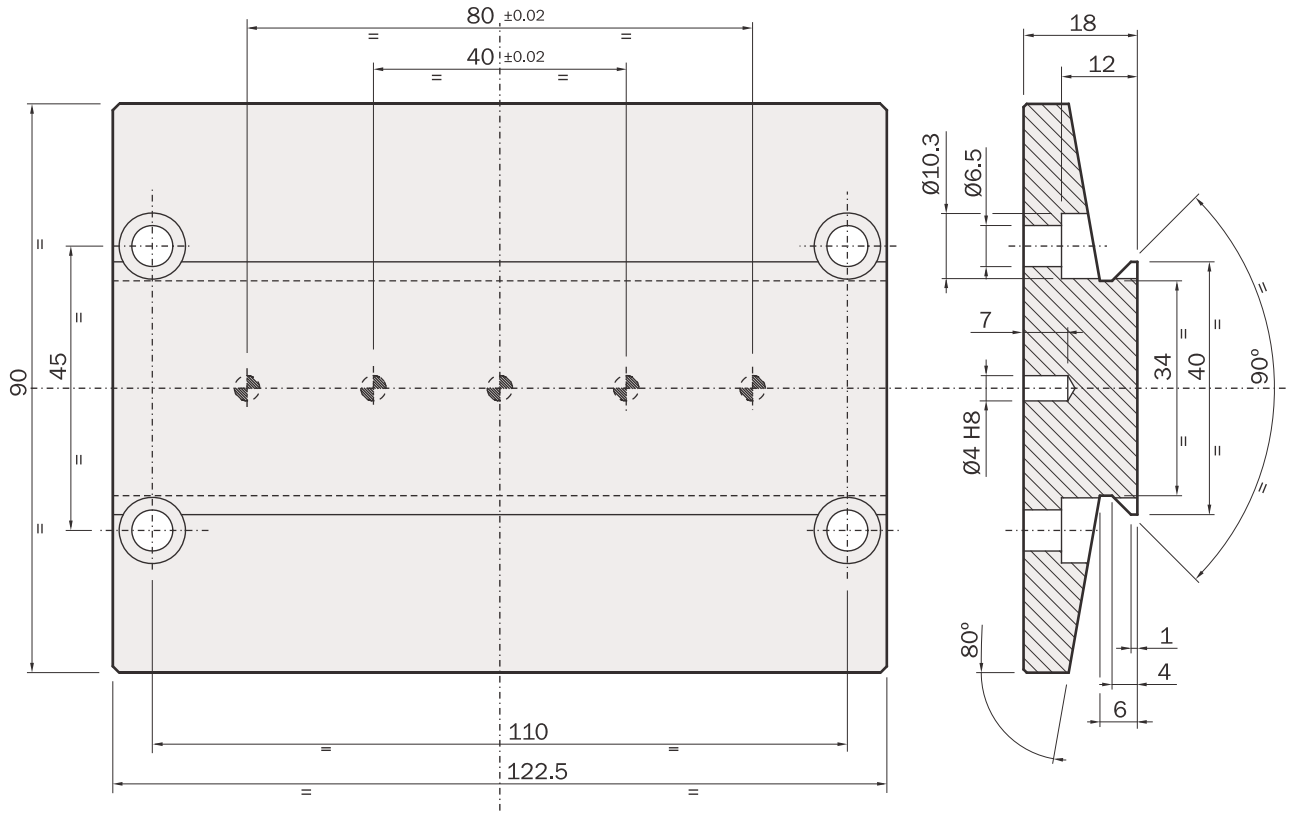

02/2010

Interfaccia I29

- L'interfaccia I29 è usata per fissare il sollevatore P25 sull'attuatore rotante R63 oppure sulla slitta D32.
- Peso: 0.340 kg.

Interface I29

- *The interface I29 is used to fasten the lifting unit P25 on the swivelling unit R63 or on the slide D32.*
- *Weight: 0.340 kg.*

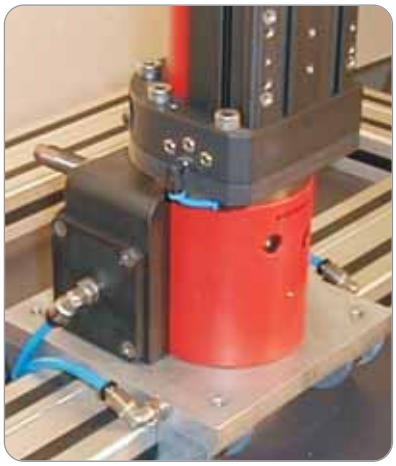

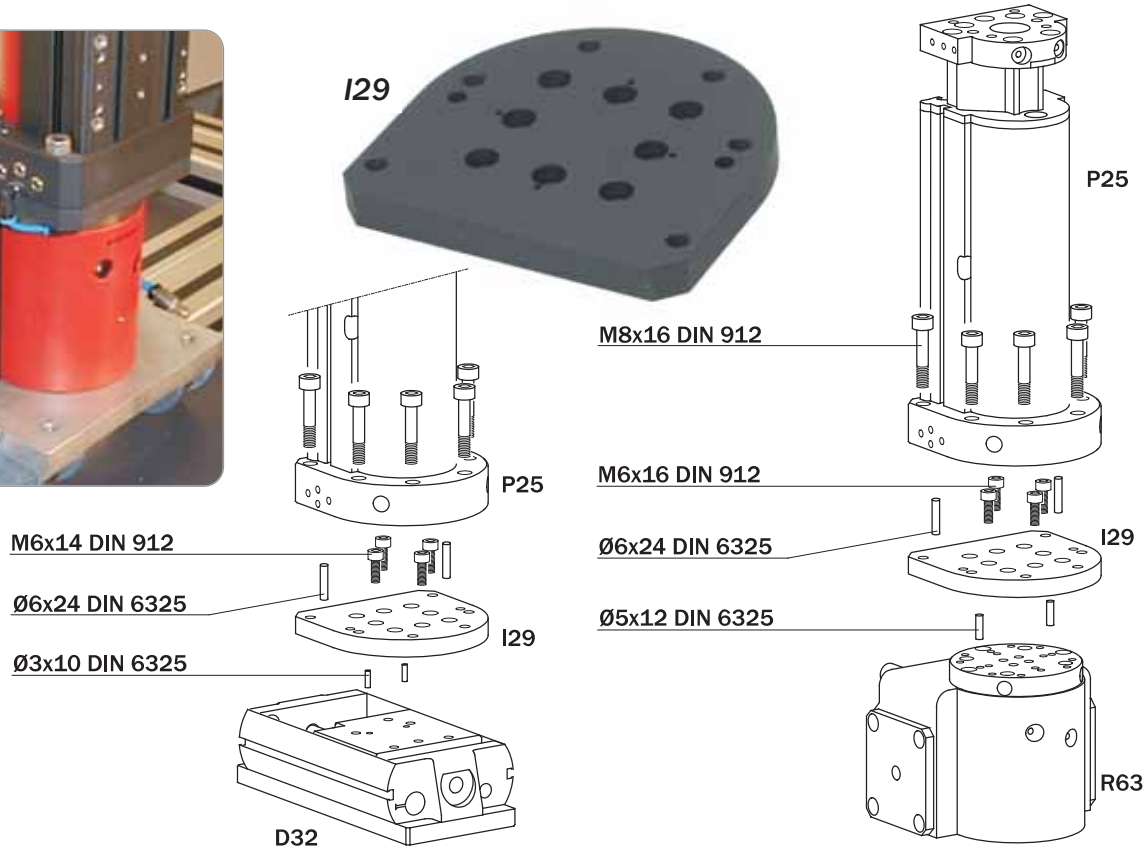

Dimensioni (mm) / *Dimensions (mm)*

I29

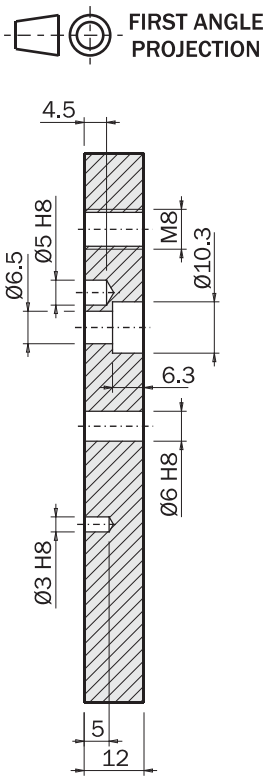

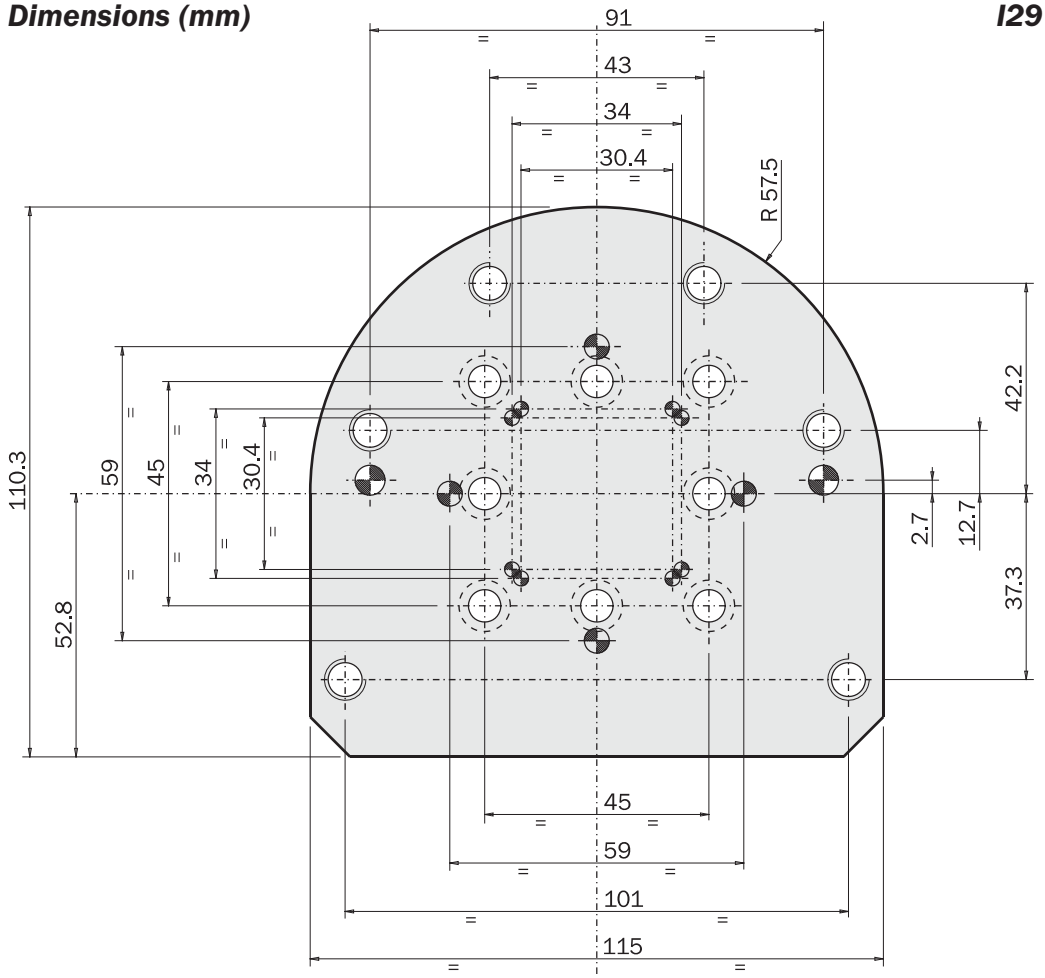

Kit di montaggio

Nella tabella sono indicati i codici di ordinazione dei kit contenenti le viti, spine e guarnizioni necessarie.
E' anche indicata la pagina del catalogo dove è mostrato il montaggio.

Assembly kit

On the table below there are the ordering codes including pins, screws, seals and the page number in which the assembly is showed.

FROM / TO	A25 A26	A27	A28	C31 C32	D32	I25	I26	I27	I28	I29	L40	M25	P25	R32 R33	R63 R64
A25/A26												FTK03 Pag.-Page 160	FTK03 Pag.-Page 160	FTK07 Pag.-Page 161	
A27												FTK03 Pag.-Page 99	FTK03 -		
A28					FTK18 Pag.-Page 172							FTK03 Pag.-Page 172	FTK03 -		
C31/C32														FTK05 Pag.-Page 164	
D32													FTK01 Pag.-Page 126		
GM25/50				FTK06 Pag.-Page 174		FTK06 Pag.-Page 99						FTK06 -	FTK06 -	FTK06 Pag.-Page 98	
I25	FTK10 Pag.-Page 160	FTK10 -	FTK10 -									FTK16 Pag.-Page 179	FTK16 -		
I26			FTK12 Pag.-Page 172		FTK18 Pag.-Page 182						FTK13 Pag.-Page 145			FTK14 Pag.-Page 182	FTK15 Pag.-Page 182
I27	FTK20 Pag.-Page 184	FTK20 -	FTK20 -									FTK20 -	FTK20 -	FTK06 -	
I29					FTK18 Pag.-Page 187										FTK15 Pag.-Page 187
M25					FTK22 Pag.-Page 94		FTK02 Pag.-Page 182		FTK02 Pag.-Page 186			FTK22 Pag.-Page 182	FTK22 Pag.-Page 98		
P25							FTK02 -		FTK02 -	FTK11 Pag.-Page 187					
R32/R33	FTK19 Pag.-Page 160	FTK19 Pag.-Page 168	FTK19 Pag.-Page 172									FTK03 Pag.-Page 101	FTK03 Pag.-Page 105		
R63/R64															
S25				FTK04 Pag.-Page 164		FTK04 Pag.-Page 160						FTK06 Pag.-Page 180	FTK21 Pag.-Page 115	FTK04 Pag.-Page 172	
T40	FTK08 Pag.-Page 161		FTK08 -	FTK08 Pag.-Page 100		FTK08 Pag.-Page 160						FTK17 Pag.-Page 180	FTK17 -	FTK08 Pag.-Page 98	
ZX								FTK09 Pag.-Page 184							

02/2010

Kit di montaggio

Assembly kit

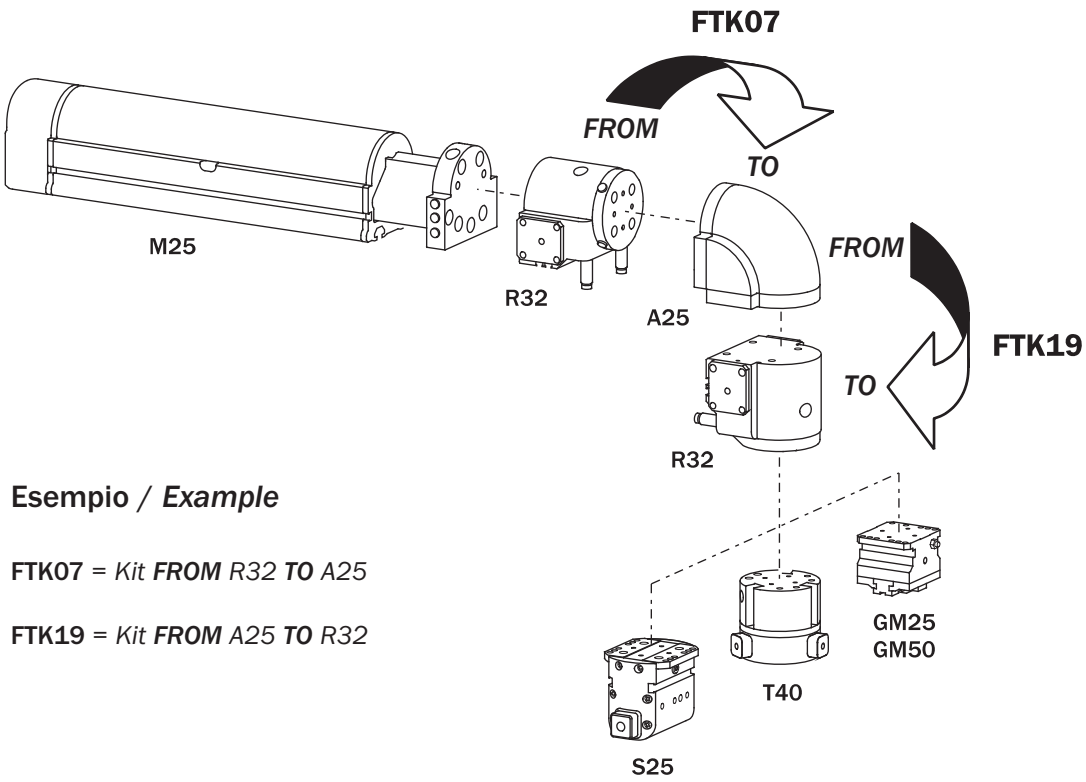

Esempio / *Example*

FTK07 = *Kit* ***FROM*** *R32* ***TO*** *A25*

FTK19 = *Kit* ***FROM*** *A25* ***TO*** *R32*

FTK01	Codice Gimatic *Gimatic code*	Descrizione *Description*		Quantità *Quantity*
	SPINA-006	Spina di riferimento *Dowel pin*	*Ø3x10mm DIN 6325*	*2*
	VITE-011	Vite *Screw*	*M6x20mm DIN 912 INOX A2*	*4*
	GUAR-060	Anello di tenuta O-RING *O-RING gasket*	*Ø2.62x7.6mm*	*2*

FTK02	Codice Gimatic *Gimatic code*	Descrizione *Description*		Quantità *Quantity*
	SPINA-014	Spina di riferimento *Dowel pin*	*Ø4x16mm DIN 6325*	*2*
	VITE-115	Vite *Screw*	*M6x14mm DIN 912 INOX A2*	*4*
	VITE-125	Dado a T *T-nut*	cod. 3842514936	*4*

FTK03	Codice Gimatic *Gimatic code*	Descrizione *Description*		Quantità *Quantity*
	SPINA-006	Spina di riferimento *Dowel pin*	*Ø3x10mm DIN 6325*	*2*
	VITE-011	Vite *Screw*	*M6x20mm DIN 912 INOX A2*	*4*
	GUAR-060	Anello di tenuta O-RING *O-RING gasket*	*Ø2.62x7.6mm*	*4*

FTK04	Codice Gimatic *Gimatic code*	Descrizione *Description*		Quantità *Quantity*
	SPINA-006	Spina di riferimento *Dowel pin*	*Ø3x10mm DIN 6325*	*2*
	VITE-029	Vite *Screw*	*M4x12mm DIN 912 INOX A2*	*4*
	GUAR-039	Anello di tenuta O-RING *O-RING gasket*	*Ø1.78x6.07mm*	*2*

02/2010

Kit di montaggio

Assembly kit

FTK05

Codice Gimatic *Gimatic code*	Descrizione *Description*		Quantità *Quantity*
SPINA-006	Spina di riferimento *Dowel pin*	*Ø3x10mm DIN 6325*	*2*
VITE-029	Vite *Screw*	*M4x12mm DIN 912 INOX A2*	*4*
GUAR-039	Anello di tenuta O-RING *O-RING gasket*	*Ø1.78x6.07mm*	*4*

FTK06

Codice Gimatic *Gimatic code*	Descrizione *Description*		Quantità *Quantity*
SPINA-006	Spina di riferimento *Dowel pin*	*Ø3x10mm DIN 6325*	*2*
VITE-029	Vite *Screw*	*M4x12mm DIN 912 INOX A2*	*4*

FTK07

Codice Gimatic *Gimatic code*	Descrizione *Description*		Quantità *Quantity*
SPINA-006	Spina di riferimento *Dowel pin*	*Ø3x10mm DIN 6325*	*2*
VITE-061	Vite *Screw*	*M4x16mm DIN 912 INOX A2*	*4*

FTK08

Codice Gimatic *Gimatic code*	Descrizione *Description*		Quantità *Quantity*
SPINA-006	Spina di riferimento *Dowel pin*	*Ø3x10mm DIN 6325*	*2*
VITE-156	Vite *Screw*	*M4x55mm DIN 912 INOX A2*	*4*
GUAR-039	Anello di tenuta O-RING *O-RING gasket*	*Ø1.78x6.07mm*	*2*

FTK09

Codice Gimatic *Gimatic code*	Descrizione *Description*		Quantità *Quantity*
SPINA-130	Chiavetta *Key*	*6x6x25mm DIN 6885A*	*1*
SPINA-131	Chiavetta *Key*	*6x6x12mm DIN 6885A*	*2*
VITE-065	Vite *Screw*	*M5x25mm DIN 912 INOX A2*	*4*

FTK10

Codice Gimatic *Gimatic code*	Descrizione *Description*		Quantità *Quantity*
SPINA-006	Spina di riferimento *Dowel pin*	*Ø3x10mm DIN 6325*	*2*
VITE-084	Vite *Screw*	*M6x16mm DIN 912 INOX A2*	*2*
GUAR-060	Anello di tenuta O-RING *O-RING gasket*	*Ø2.62x7.6mm*	*2*

FTK11

Codice Gimatic *Gimatic code*	Descrizione *Description*		Quantità *Quantity*
SPINA-051	Spina di riferimento *Dowel pin*	*Ø6x24 mm DIN 6325*	*2*
VITE-208	Vite *Screw*	*M8x40mm DIN 912 INOX A2*	*6*

02/2010

Kit di montaggio

Assembly kit

FTK12

Codice Gimatic *Gimatic code*	Descrizione *Description*		Quantità *Quantity*
SPINA-006	Spina di riferimento *Dowel pin*	*Ø3x10mm DIN 6325*	*2*
VITE-084	Vite *Screw*	*M6x16mm DIN 912 INOX A2*	*4*

FTK13

Codice Gimatic *Gimatic code*	Descrizione *Description*		Quantità *Quantity*
SPINA-007	Spina di riferimento *Dowel pin*	*Ø3x14mm DIN 6325*	*2*
VITE-115	Vite *Screw*	*M6x14mm DIN 912 INOX A2*	*4*

FTK14

Codice Gimatic *Gimatic code*	Descrizione *Description*		Quantità *Quantity*
SPINA-006	Spina di riferimento *Dowel pin*	*Ø3x10mm DIN 6325*	*2*
VITE-061	Vite *Screw*	*M4x16mm DIN 912 INOX A2*	*4*

FTK15

Codice Gimatic *Gimatic code*	Descrizione *Description*		Quantità *Quantity*
SPINA-044	Spina di riferimento *Dowel pin*	*Ø5x12mm DIN 6325*	*2*
VITE-084	Vite *Screw*	*M6x16mm DIN 912 INOX A2*	*4*

FTK16

Codice Gimatic *Gimatic code*	Descrizione *Description*		Quantità *Quantity*
SPINA-006	Spina di riferimento *Dowel pin*	*Ø3x10mm DIN 6325*	*2*
VITE-011	Vite *Screw*	*M6x20mm DIN 912 INOX A2*	*2*
GUAR-060	Anello di tenuta O-RING *O-RING gasket*	*Ø2.62x7.6mm*	*2*

FTK17

Codice Gimatic *Gimatic code*	Descrizione *Description*		Quantità *Quantity*
SPINA-006	Spina di riferimento *Dowel pin*	*Ø3x10mm DIN 6325*	*2*
VITE-156	Vite *Screw*	*M4x55mm DIN 912 INOX A2*	*3*

FTK18

Codice Gimatic *Gimatic code*	Descrizione *Description*		Quantità *Quantity*
SPINA-006	Spina di riferimento *Dowel pin*	*Ø3x10mm DIN 6325*	*2*
VITE-115	Vite *Screw*	*M6x14mm DIN 912 INOX A2*	*4*

FTK19

Codice Gimatic *Gimatic code*	Descrizione *Description*		Quantità *Quantity*
SPINA-006	Spina di riferimento *Dowel pin*	*Ø3x10mm DIN 6325*	*2*
VITE-115	Vite *Screw*	*M6x14mm DIN 912 INOX A2*	*4*
GUAR-060	Anello di tenuta O-RING *O-RING gasket*	*Ø2.62x7.6mm*	*4*

02/2010

Kit di montaggio

Assembly kit

FTK20	Codice Gimatic *Gimatic code*	Descrizione *Description*		Quantità *Quantity*
	SPINA-006	Spina di riferimento *Dowel pin*	*Ø3x10mm DIN 6325*	*2*
	VITE-115	Vite *Screw*	*M6x14mm DIN 912 INOX A2*	*2*

FTK21	Codice Gimatic *Gimatic code*	Descrizione *Description*		Quantità *Quantity*
	SPINA-090	Spina di riferimento *Dowel pin*	*Ø3x8mm DIN 6325*	*2*
	VITE-029	Vite *Screw*	*M4x12mm DIN 912 INOX A2*	*4*

FTK22	Codice Gimatic *Gimatic code*	Descrizione *Description*		Quantità *Quantity*
	SPINA-012	Spina di riferimento *Dowel pin*	*Ø4x20mm DIN 6325*	*2*
	VITE-011	Vite *Screw*	*M6x20mm DIN 912 INOX A2*	*4*
	VITE-125	Dado a T *T-nut*	cod. 3842514936	*4*

02/2010

Scatola di derivazione H25

- La scatola di derivazione serve per effettuare il cablaggio in modo semplice e razionale.
- Consente, durante la sostituzione di sensori guasti, una parziale sconnessione.
- E' possibile connettervi fino a sei sensori.

Junction box H25

- *The junction box makes easy the connection of the sensors.*
- *It allows the replacement of broken sensors by partial detachment.*
- *Up to six sensors can be connected.*

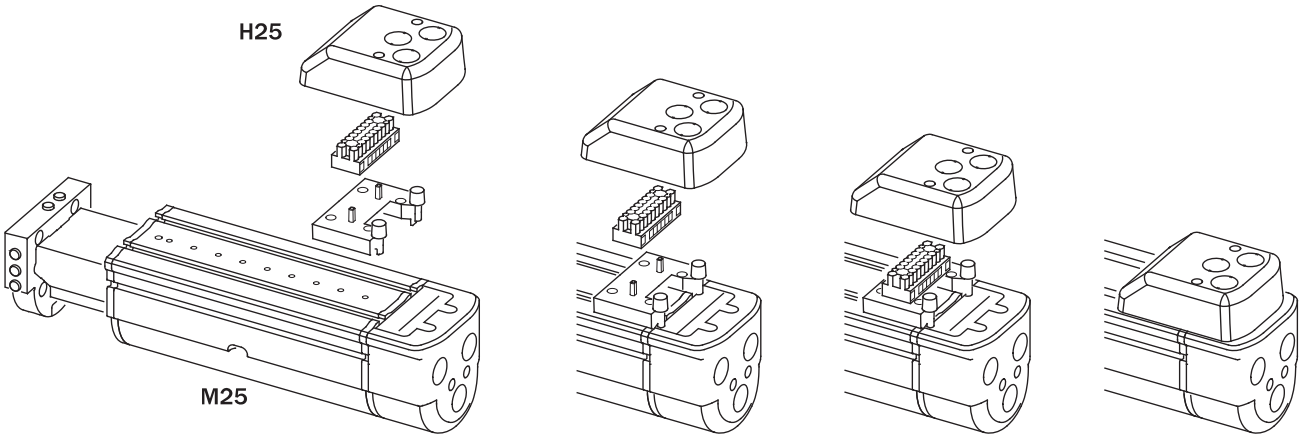

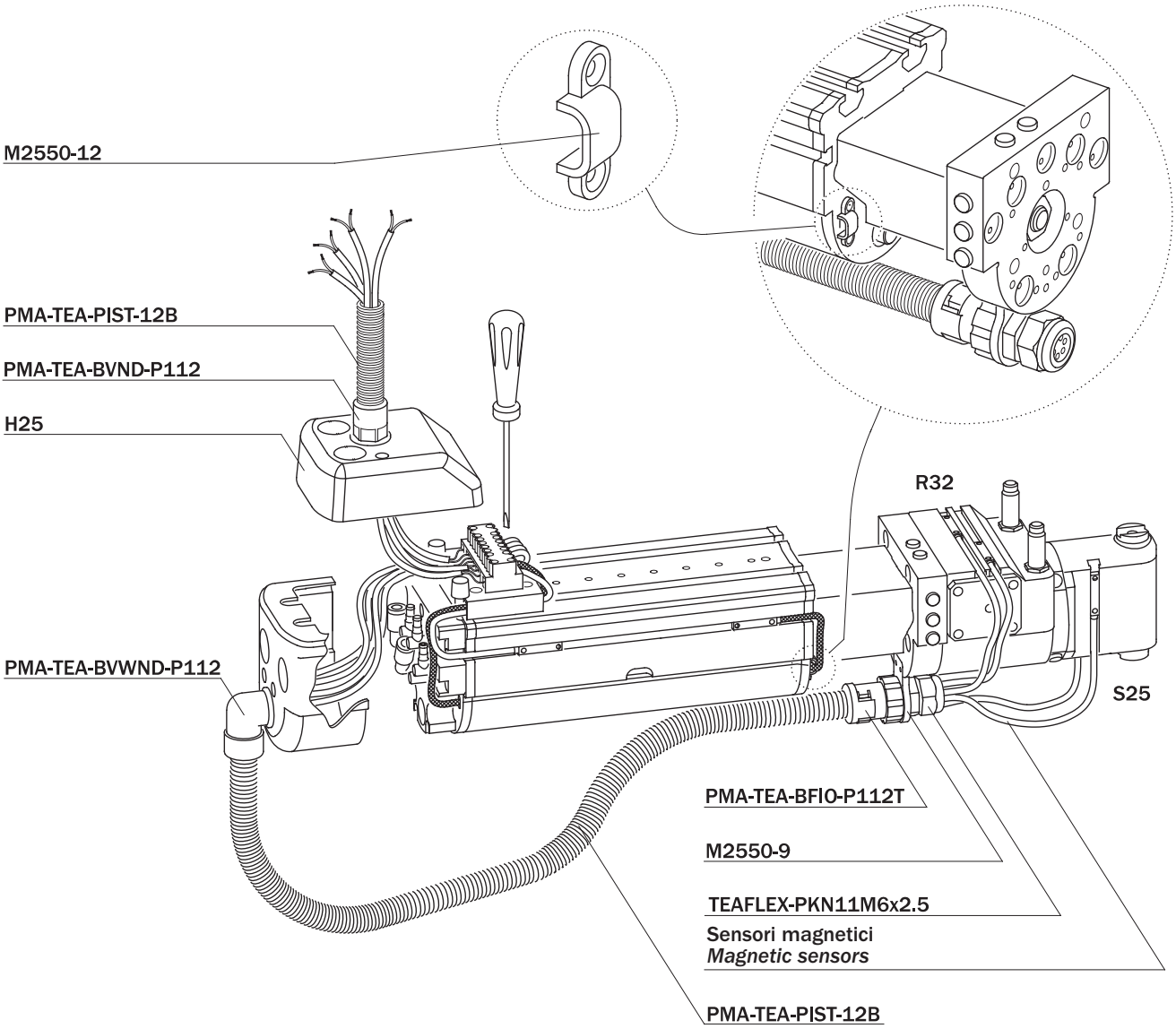

02/2010

Connessione di sei sensori sulla scatola di derivazione H25

Six sensor wiring with the junction box H25

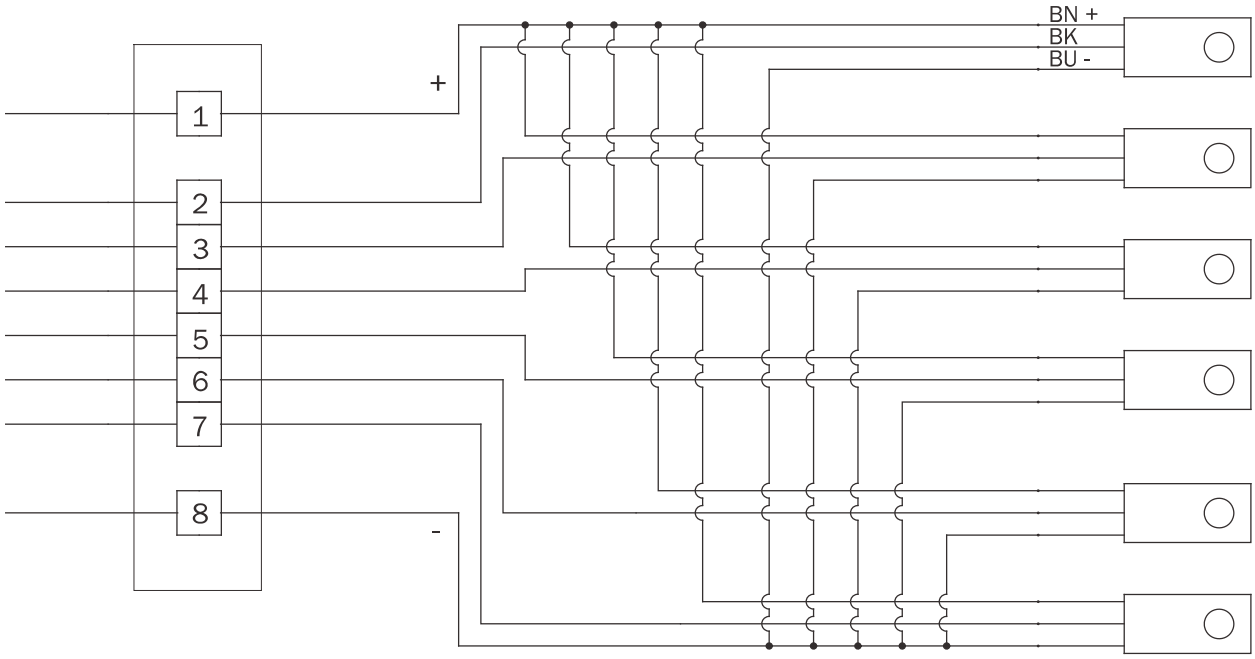

H25
Scatola di derivazione
Junction box

SL...
Sensori
Sensors

BN	marrone	*brown*
BK	nero	*black*
BU	blu	*blue*

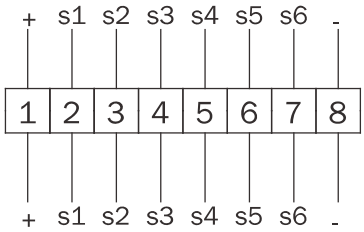

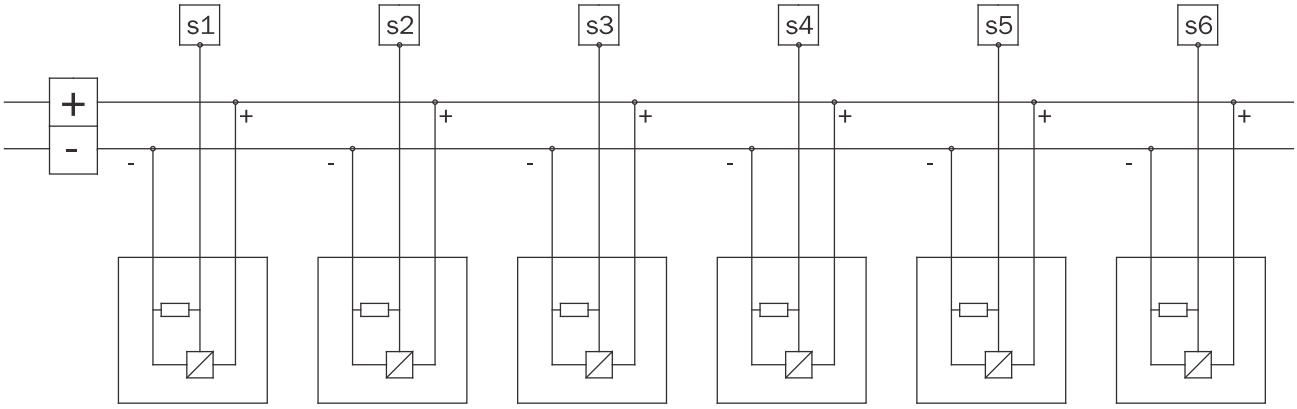

02/2010

Esempi di applicazione della scatola di derivazione H25

La scatola di derivazione H25 può essere utilizzata anche per fissare i tubi di alimentazione dell'aria compressa.

Application examples of the junction box H25

The junction box H25 can also be used to house the compressed air hoses.

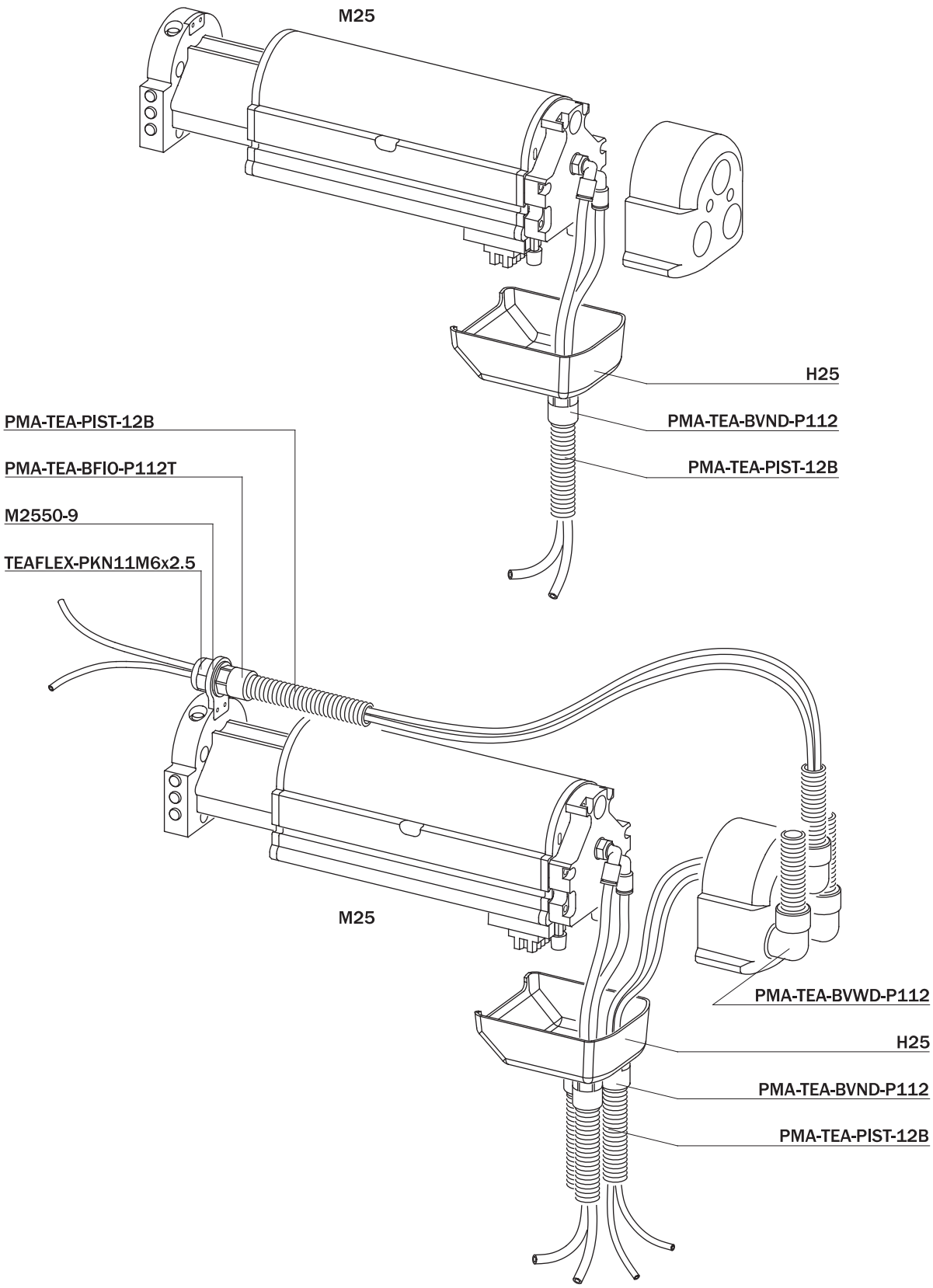

02/2010

Esempi di applicazione della scatola di derivazione H25

Quando due attuatori M25, con distribuzione integrata, vengono interconnessi, i tubi di collegamento vanno bloccati con la basetta di supporto della scatola M25.

Application examples of the junction box H25

If two actuators M25 with integrated air leads are interconnected, the support of the junction box must be used to hold the hoses.

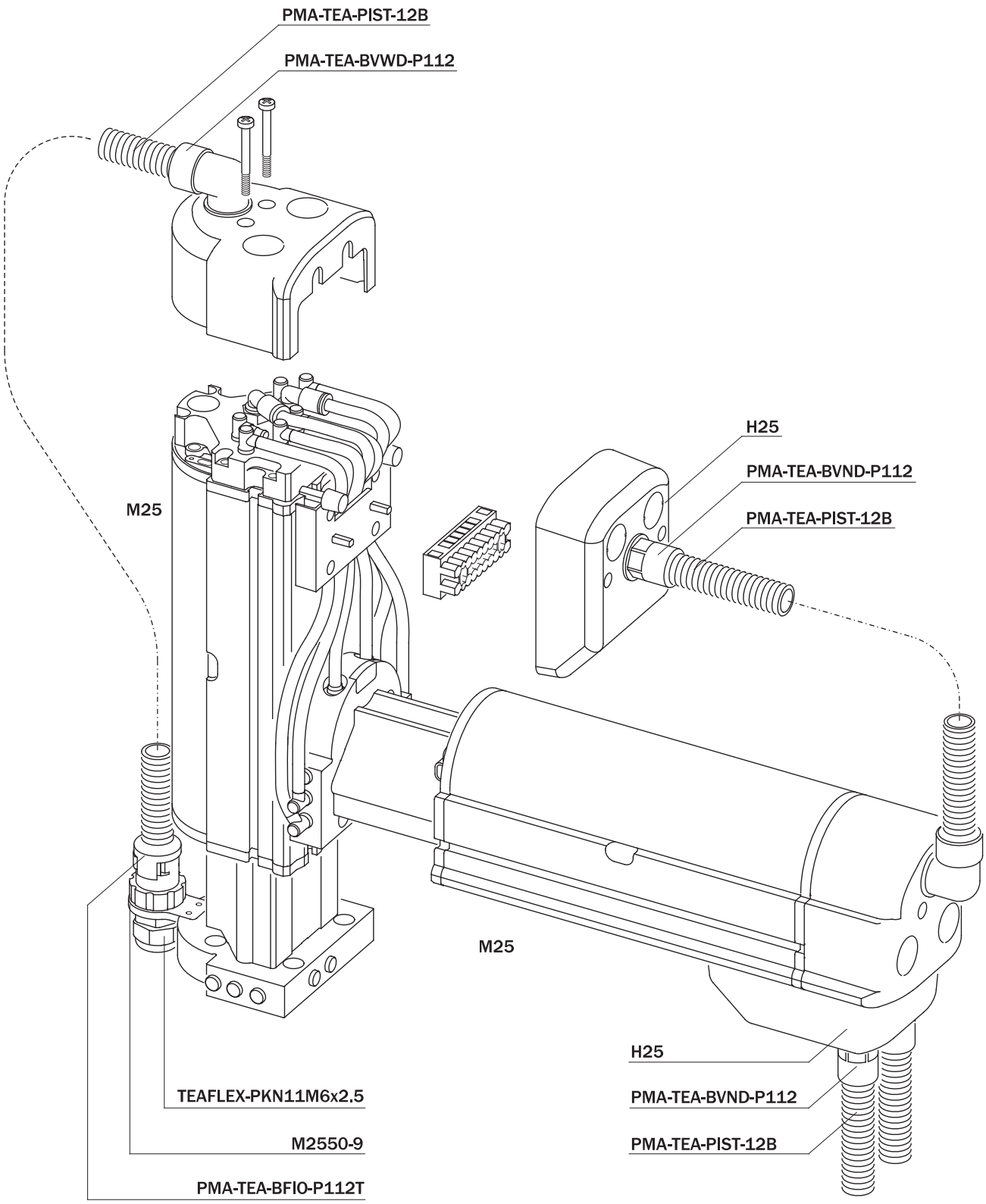

02/2010

Dimensioni (mm) / *Dimensions (mm)*

H25

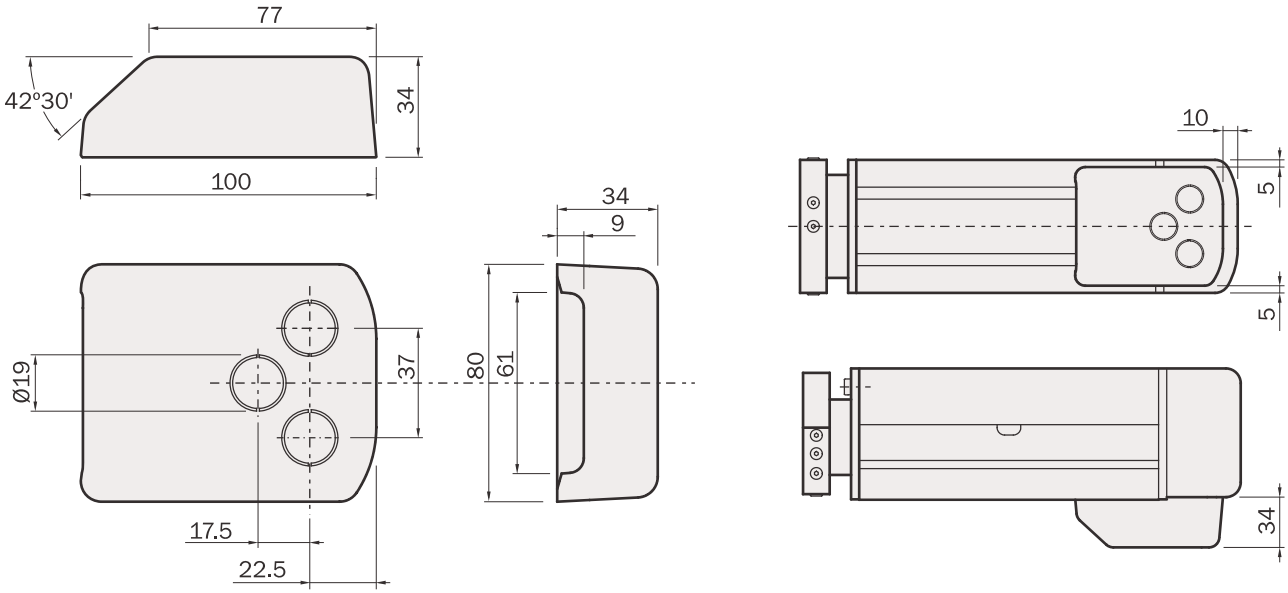

Raccordi

Per applicare il raccordo maschio dritto PMA-TEA-BVND-P112 e quello a 90° PMA-TEA-BVWD-P112 alla scatola di derivazione Gimapick H25 (oppure al carter M2550-13), si deve asportare il diaframma rompendo il setto pre intagliato con un cacciavite.

Fittings

To fix the sheath male fitting PMA-TEA-BVND-P112 or the sheath elbow male fitting PMA-TEA-BVWD-P112 to the junction box Gimapick H25 (or to the carter M2550-13), you must remove the diaphragm, breaking the septum with a screwdriver.

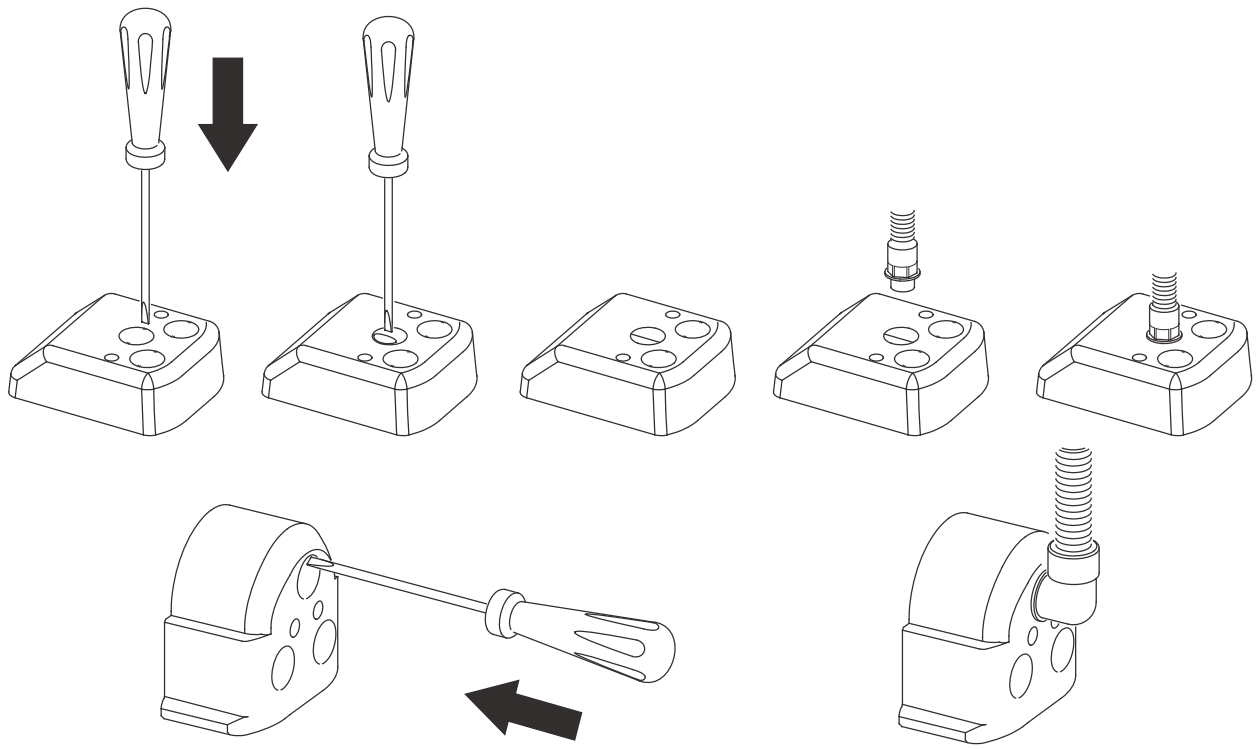

02/2010

Elenco delle parti / *Parts*

H25

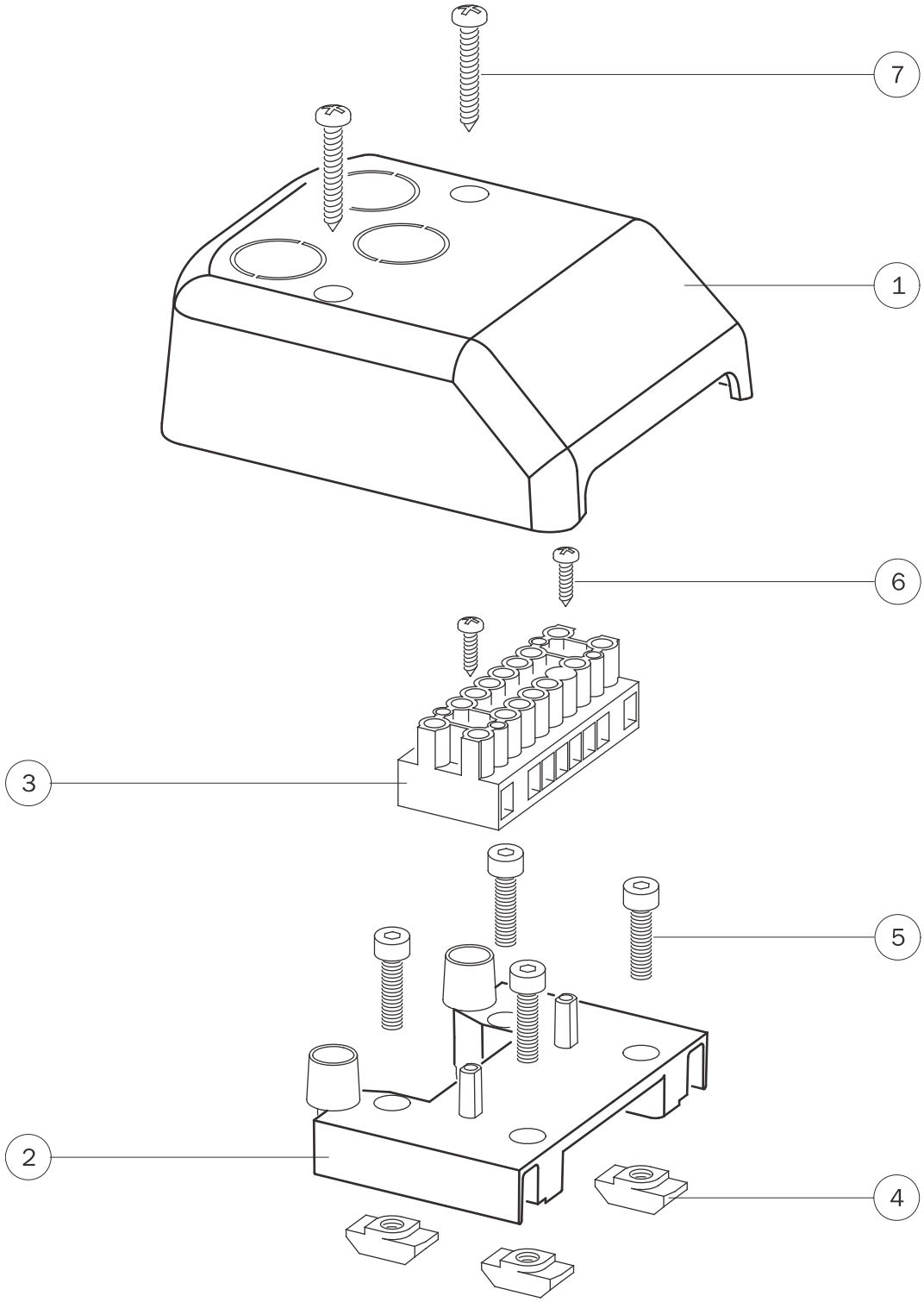

1-	Scatola di derivazione *Junction box*	*M2550-19*
2-	Ponte *Bridge*	*M2550-21*
3-	Morsettiera *Terminal block*	*KL 16/8 PA 2940008530*
4-	Dado *Nut*	*BOSCH cod. 3842501773*
5-	Vite *Screw*	*M4x14mm DIN 912 INOX A2*
6-	Vite autofilettante *Screw*	*Ø2.9x9.5 mm DIN 7981*
7-	Vite autofilettante *Screw*	*Ø3.5x25 mm DIN 7981*

02/2010

M2550-9 e M2550-26

- La staffa di fissaggio, singola o doppia, può essere applicata alla parte mobile dell'attuatore M25 e all'interfaccia A25 o A26.

M2550-9 and M2550-26

- *The bracket, single or double, can be mounted on the head of the moving part of the actuator M25 and on the interface A25 or A26 as well.*

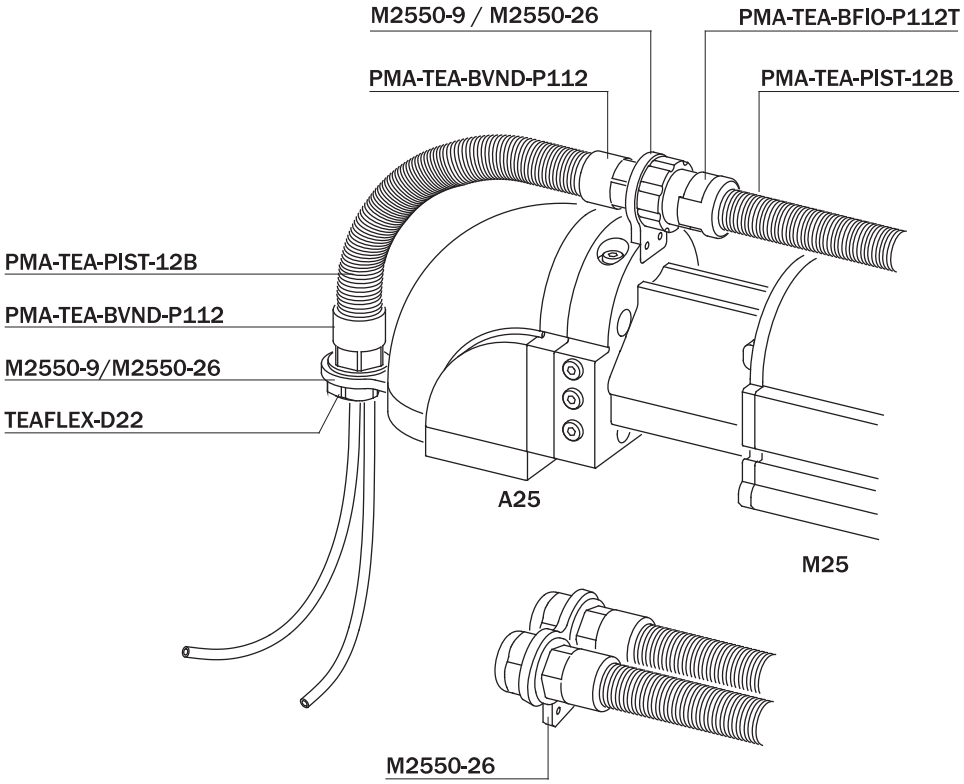

Dimensioni (mm)

Dimensions (mm)

M2550-9

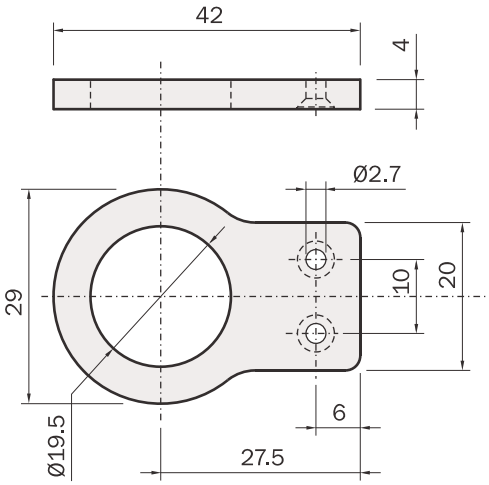

M2550-26

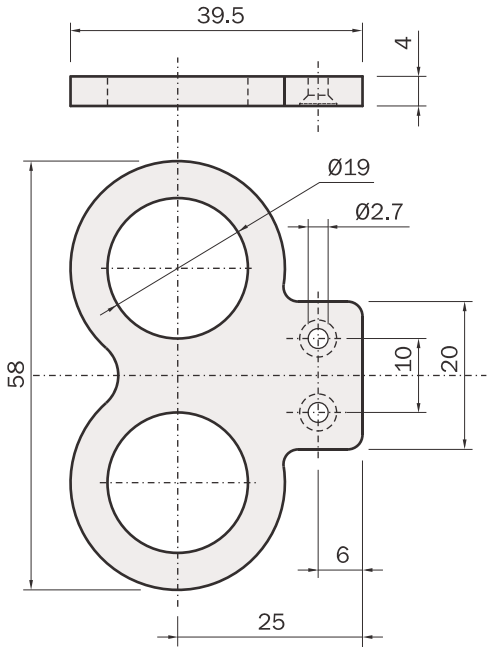

02/2010

Connessioni

Nella serie Gimapick sono disponibili vari accessori che rendono più agevoli connessioni elettriche e pneumatiche.

Connections

Some optional parts are available in the Gimapick series to facilitate the electrical and pneumatic connections.

Raccordo femmina dritto

Per guaina con diametro interno 12mm: consente il passaggio dei cavi elettrici e dei tubi per l'aria compressa. La clip di ancoraggio (A) assicura un'elevata resistenza allo sfilamento ed elimina problemi di torsione o di vibrazione.

Sheath female fitting

To use with12mm bore sheath, for wires and hoses. The sheath locking bracket (A) fastens with a good resistance to the traction, torsion and vibration as well.

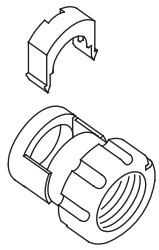

PMA-TEA-BFIO-P112T

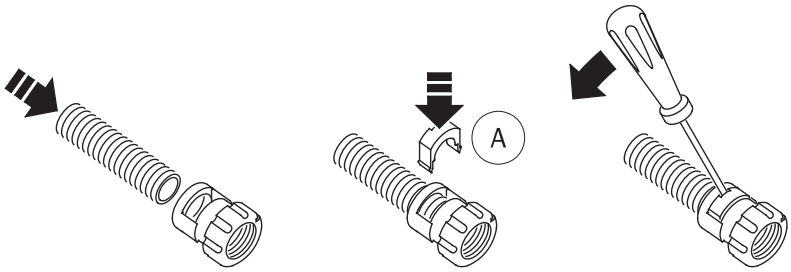

Gruppo completo pressacavo

Complete wire locking assembly

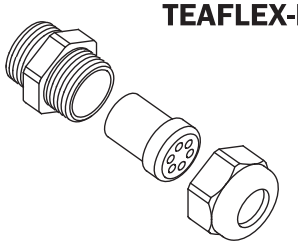

TEAFLEX-PKN11M6x2.5

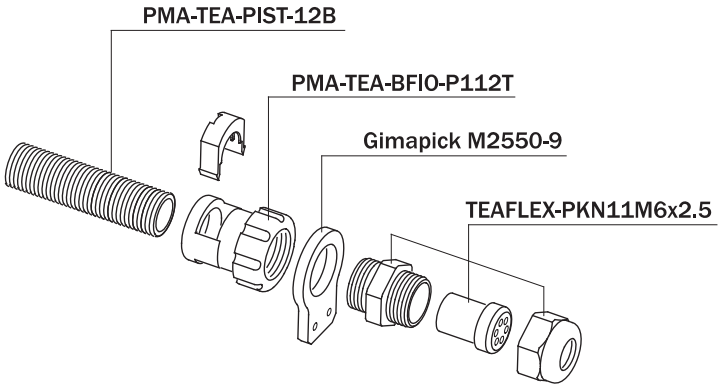

Raccordo dritto maschio

Sheath male fitting

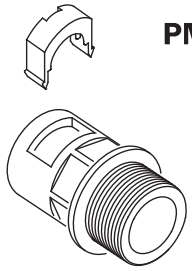

PMA-TEA-BVND-P112

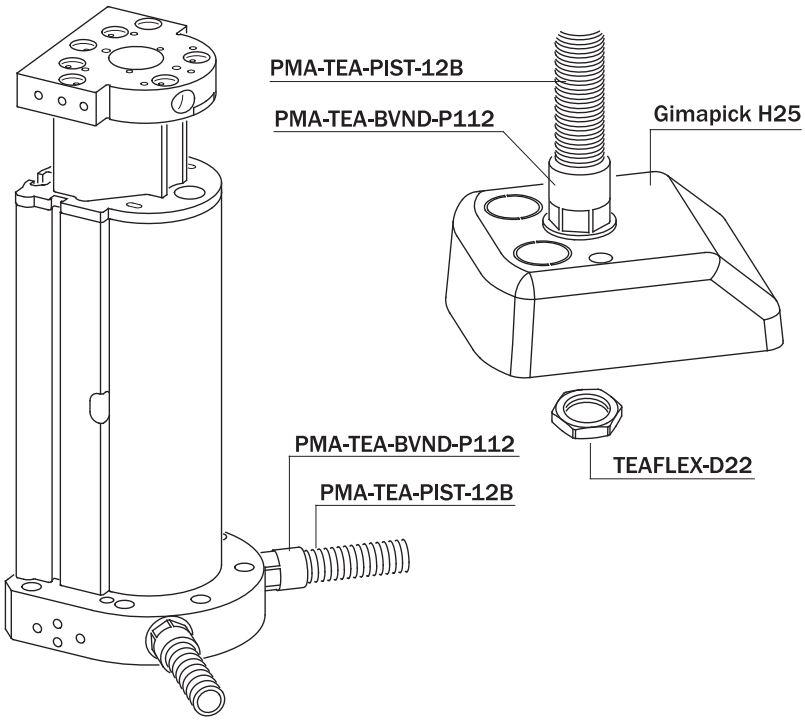

02/2010

Raccordo a 90° maschio ***Sheath elbow male fitting***

PMA-TEA-BVWD-P112

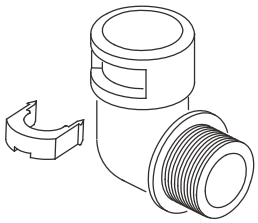

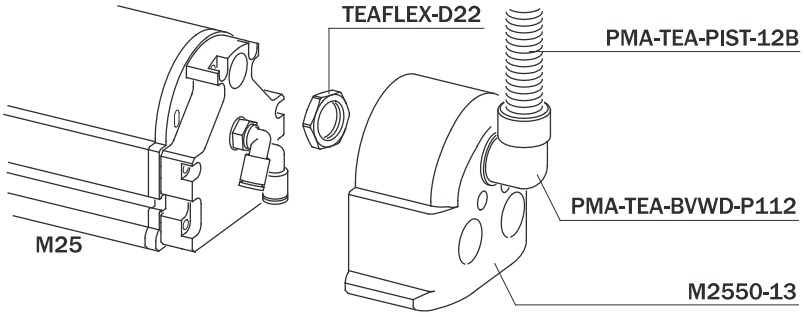

Dado di bloccaggio ***Locking nut***

TEAFLEX-D22

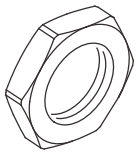

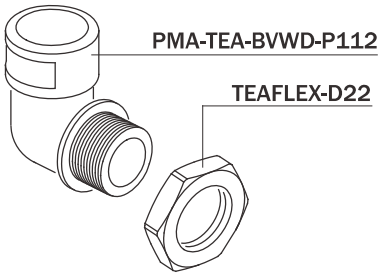

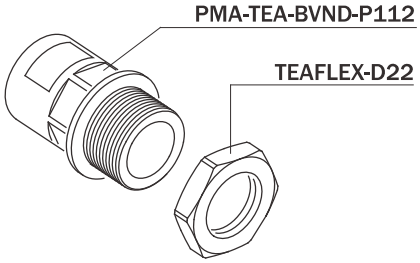

Guaina passacavo ***Sheath***

PMA-TEA-PIST-12B

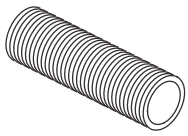

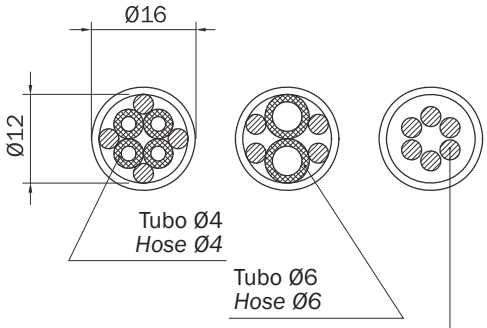

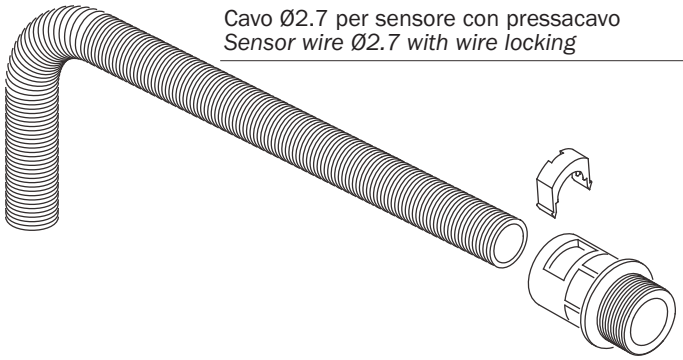

02/2010